WISENET

ネットワークカメラ
クイックガイド

QND-6070R/7080R,
QNO-6070R/7080R,
QNV-6070R/7080R

CE

コンポーネント

販売国ごとに付属品が異なるため。

- QND-6070R/7080R

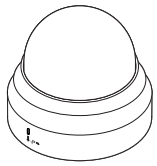
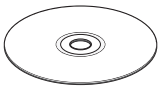

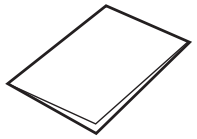
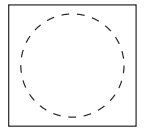
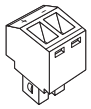

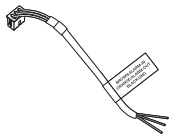

- 設定含まない : SDカード

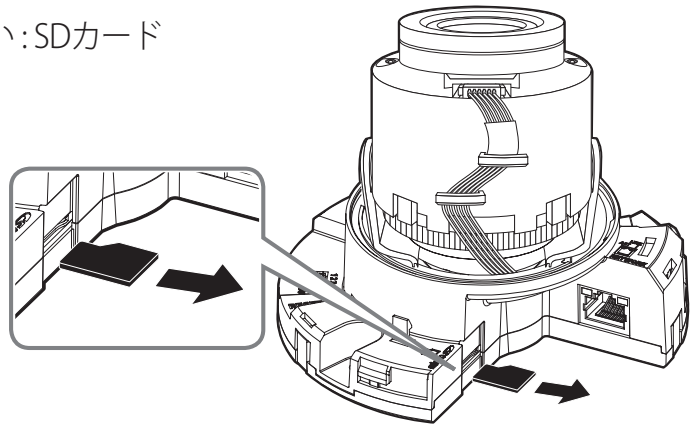

取付

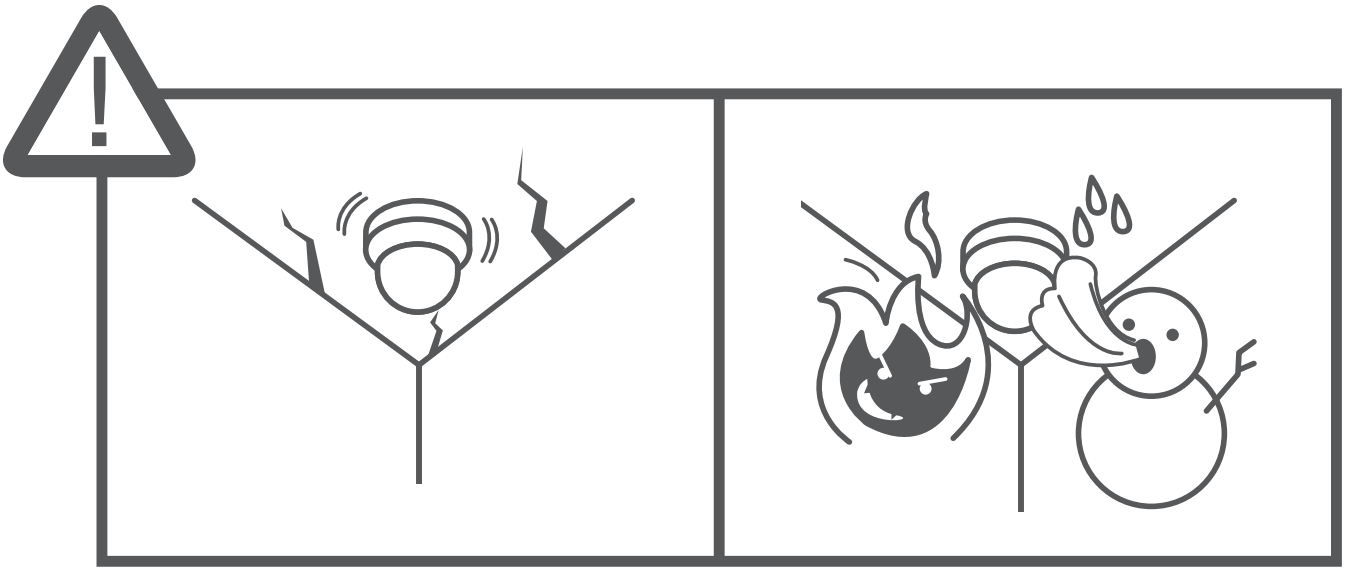

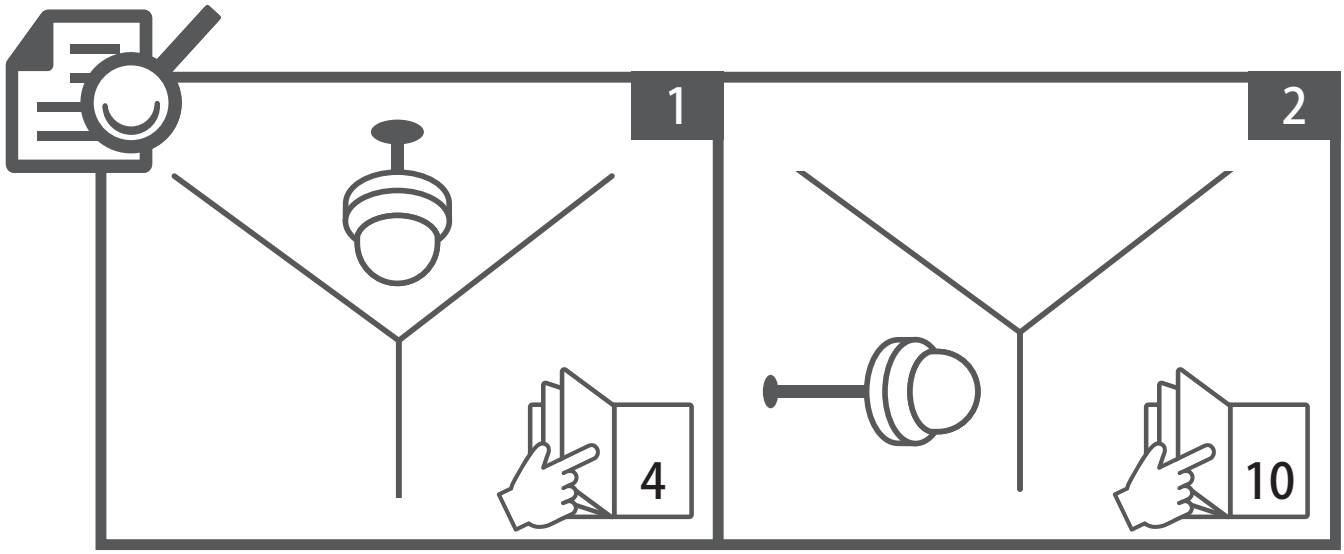

取付

1-1

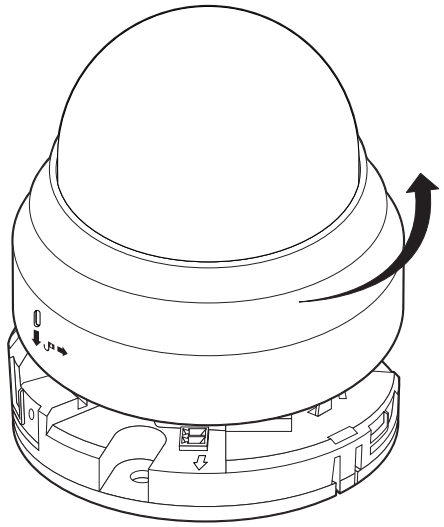

1-2

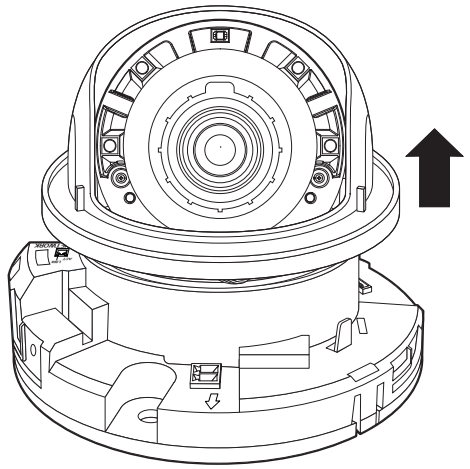

取付

1-3

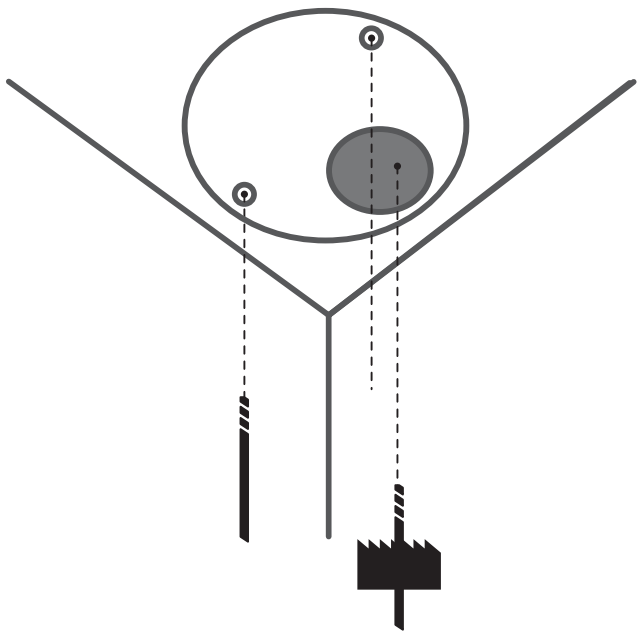

1-4

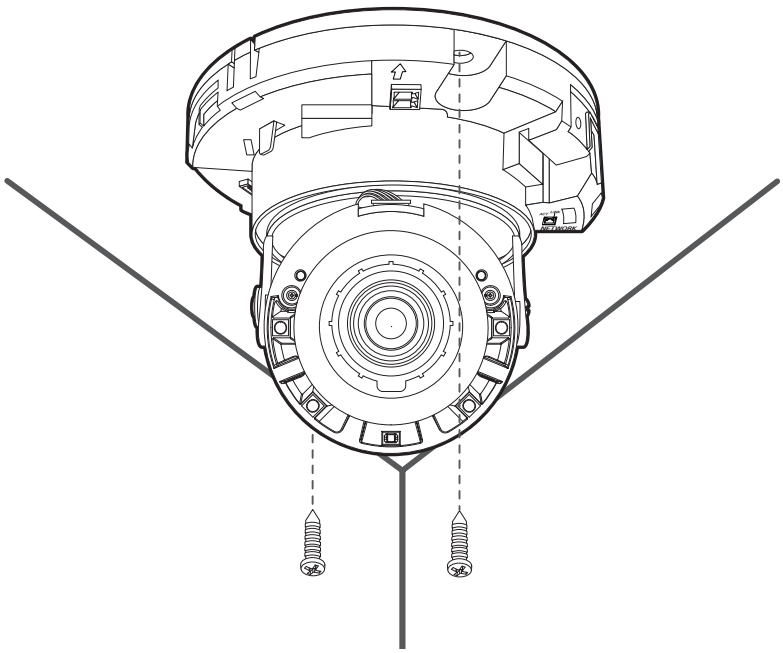

1-5

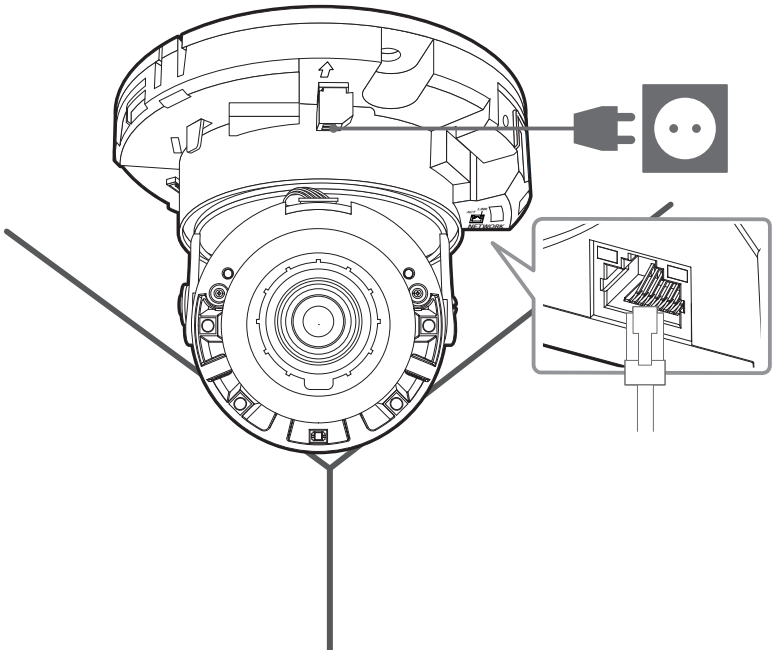

1-6

取付

1-7

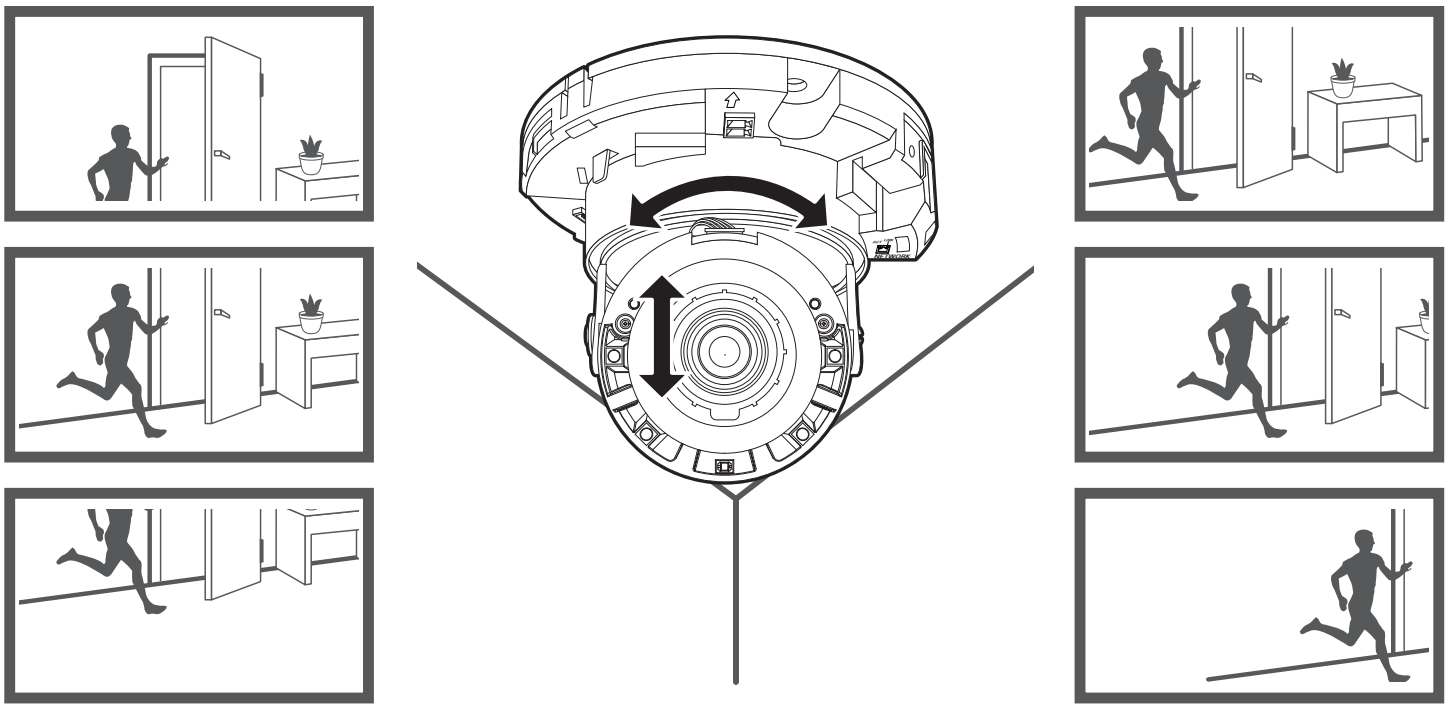

1-8

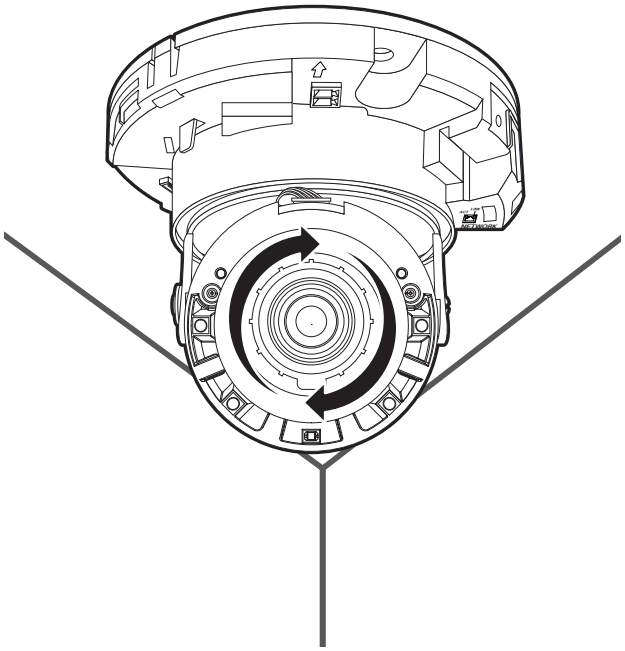

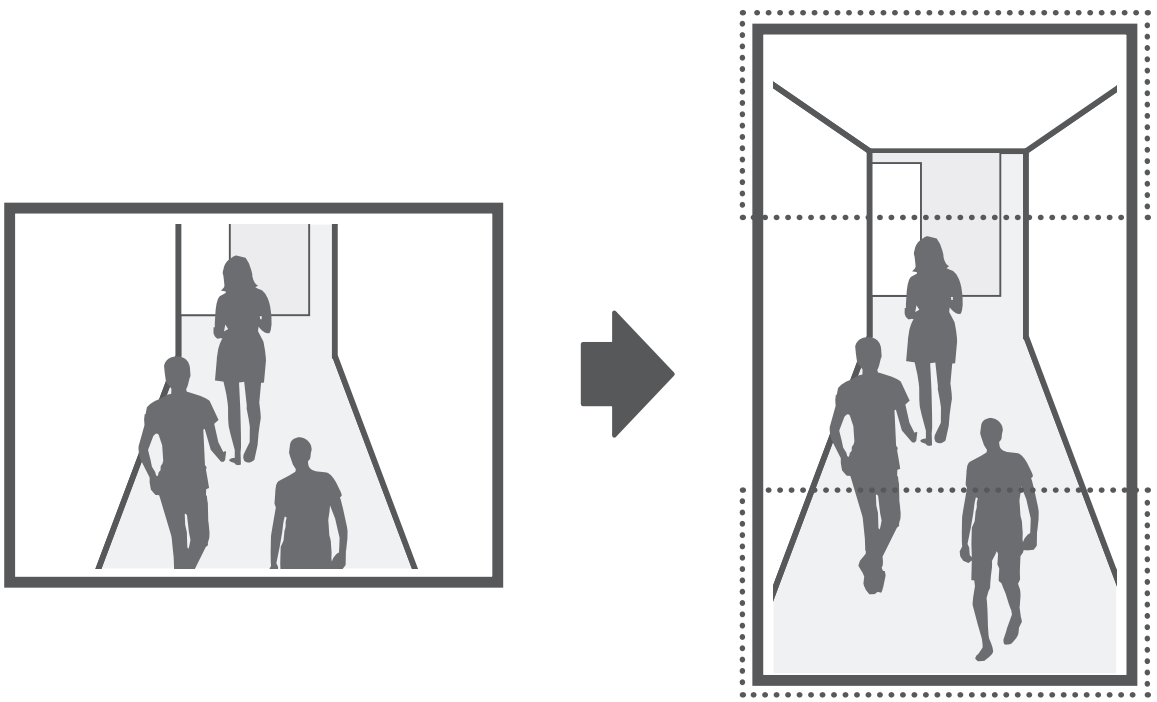

1-9

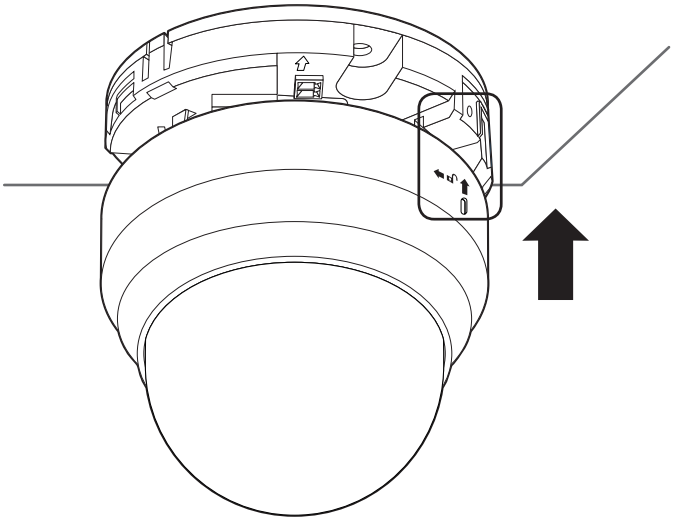

取付

2-1

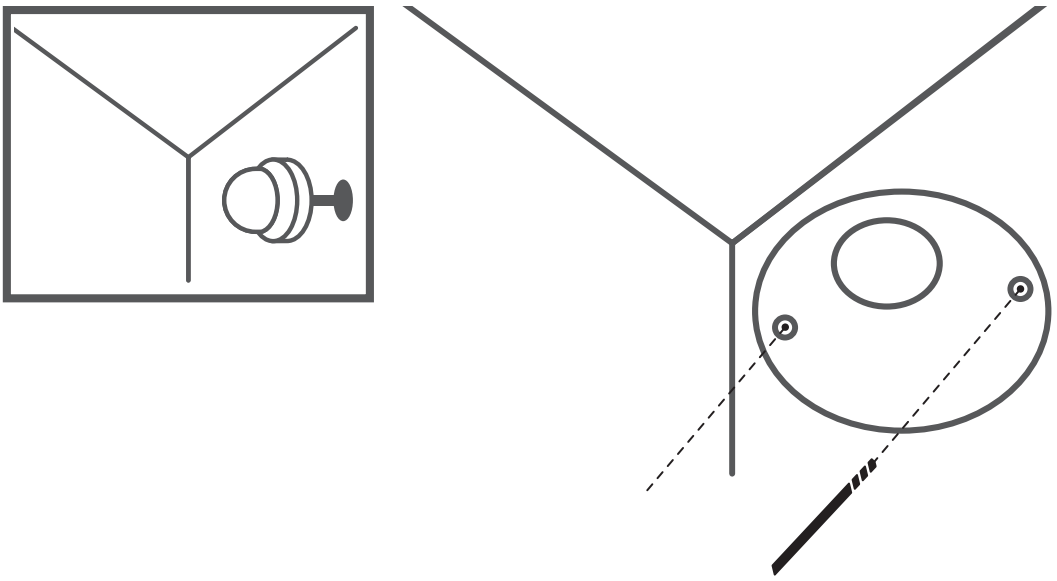

2-2

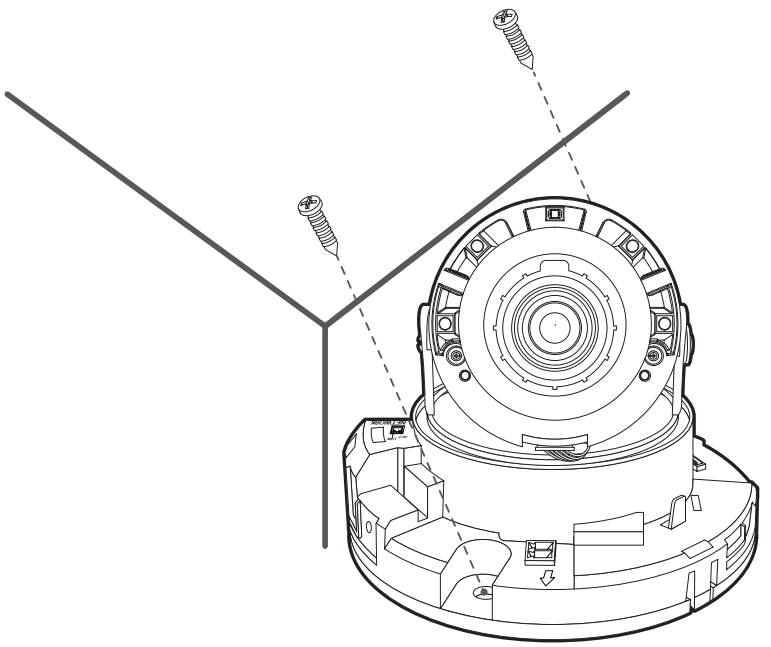

2-3

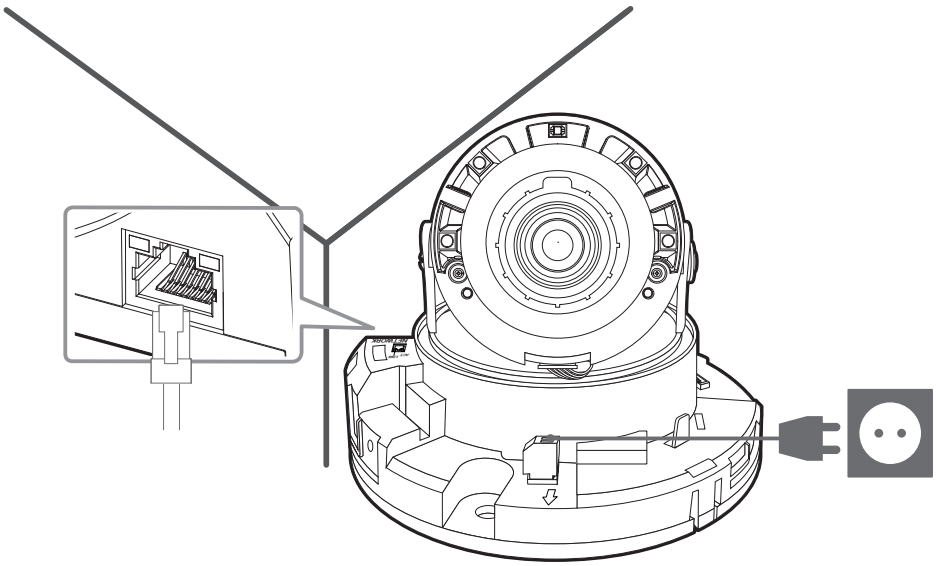

2-4

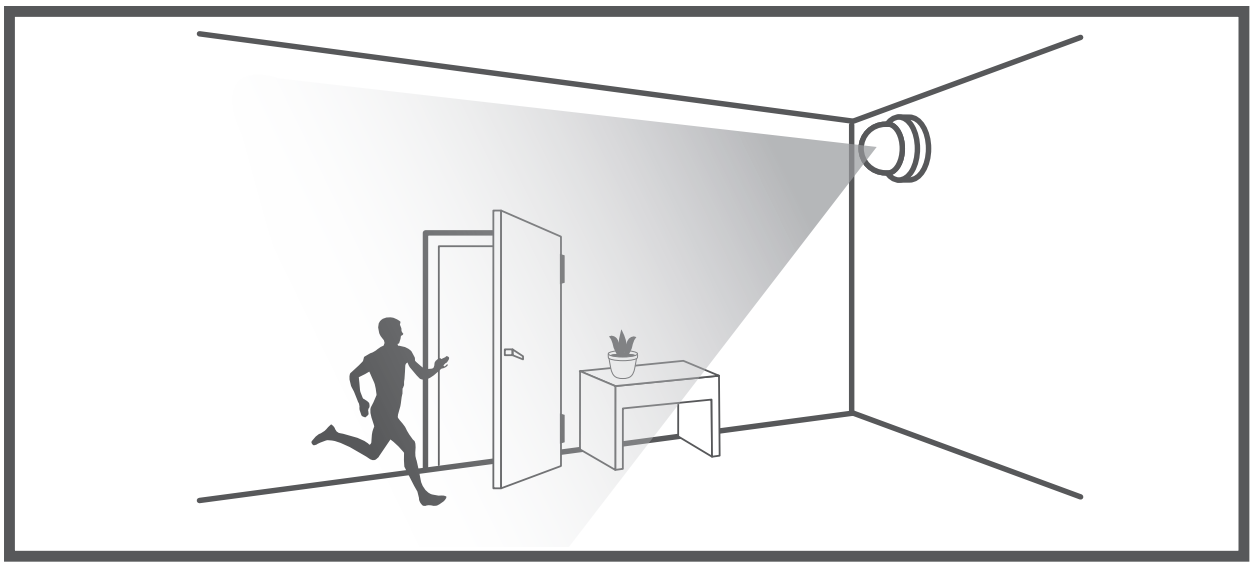

2-5

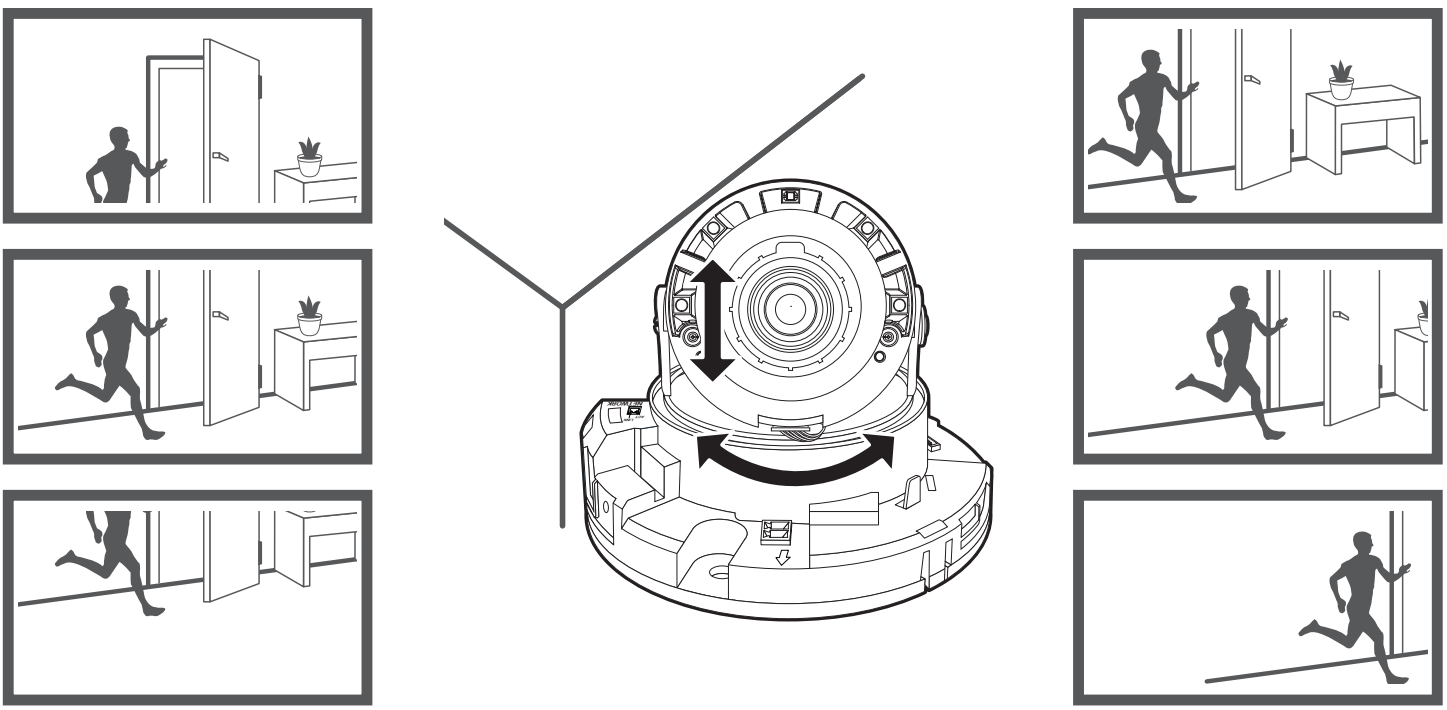

2-7

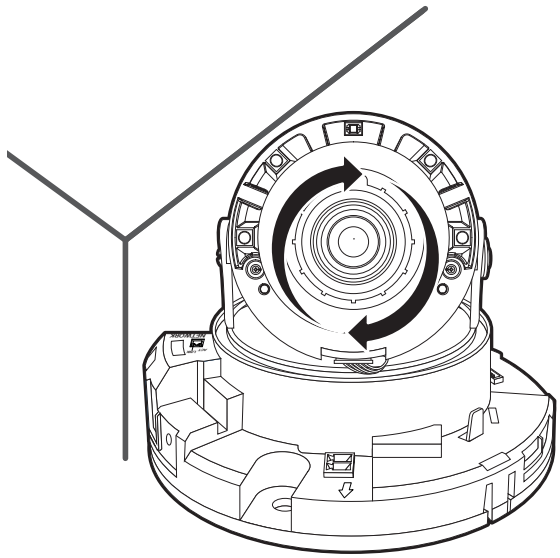

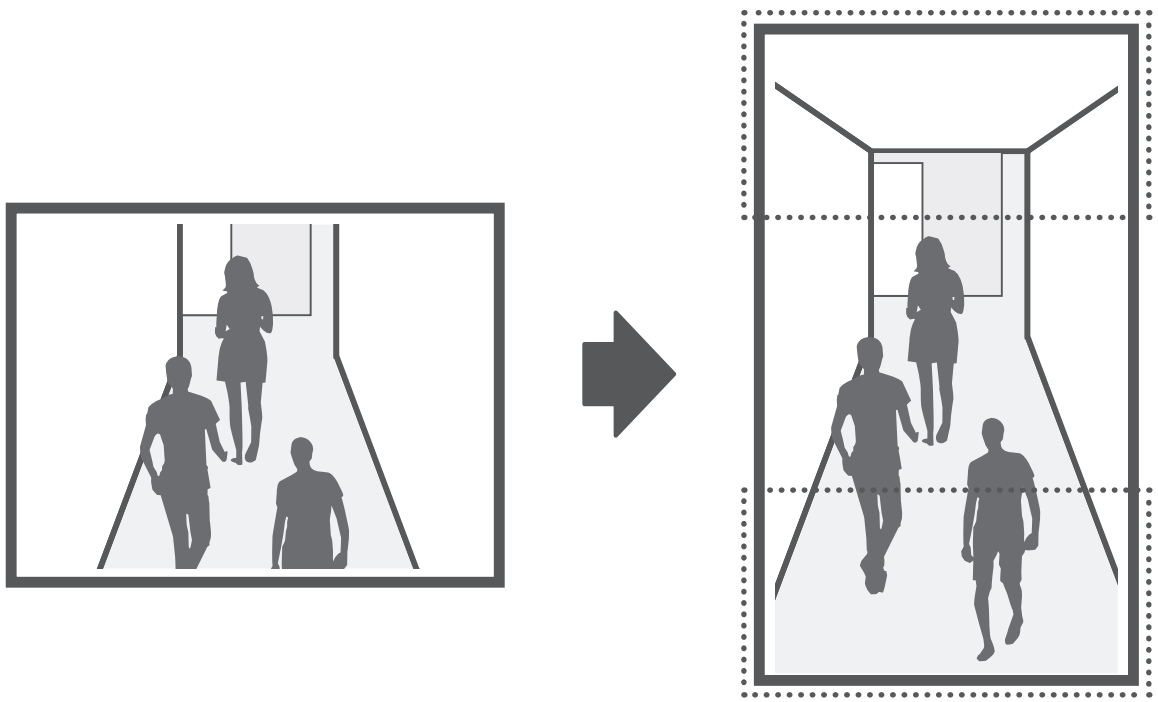

2-8

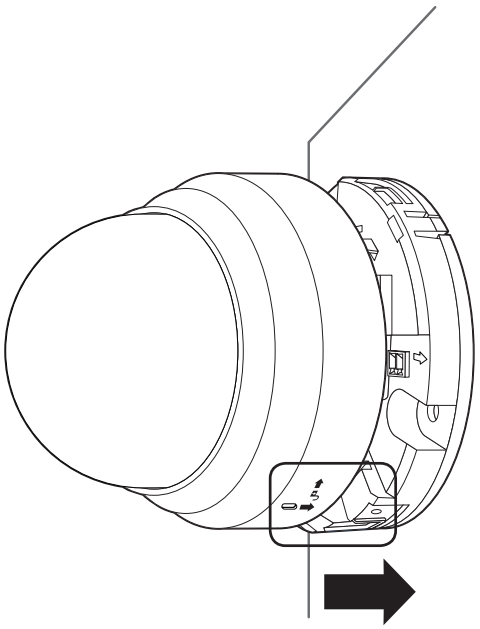

コンポーネント

販売国ごとに付属品が異なるため。

- QNO-6070R/7080R

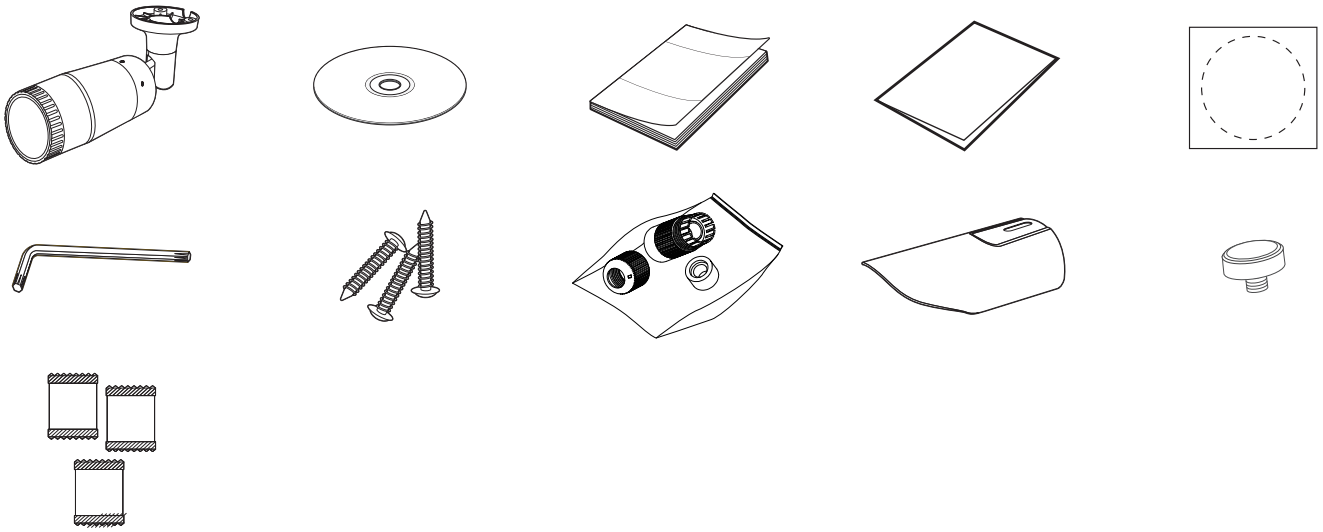

- 設定含まない : SDカード

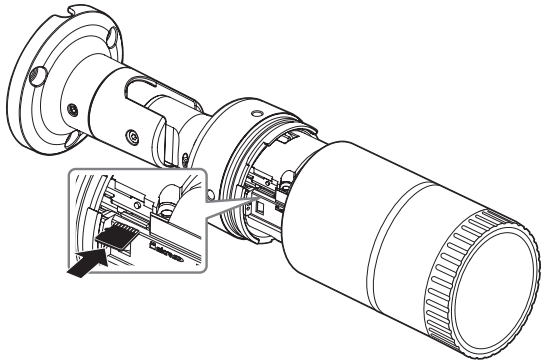

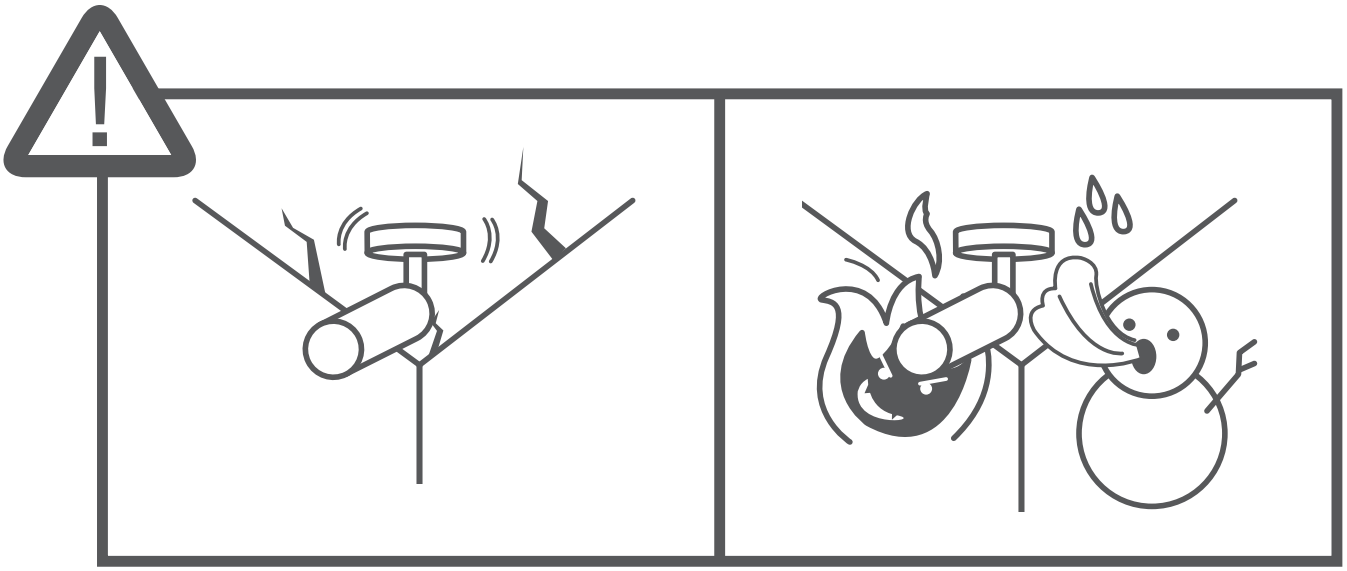

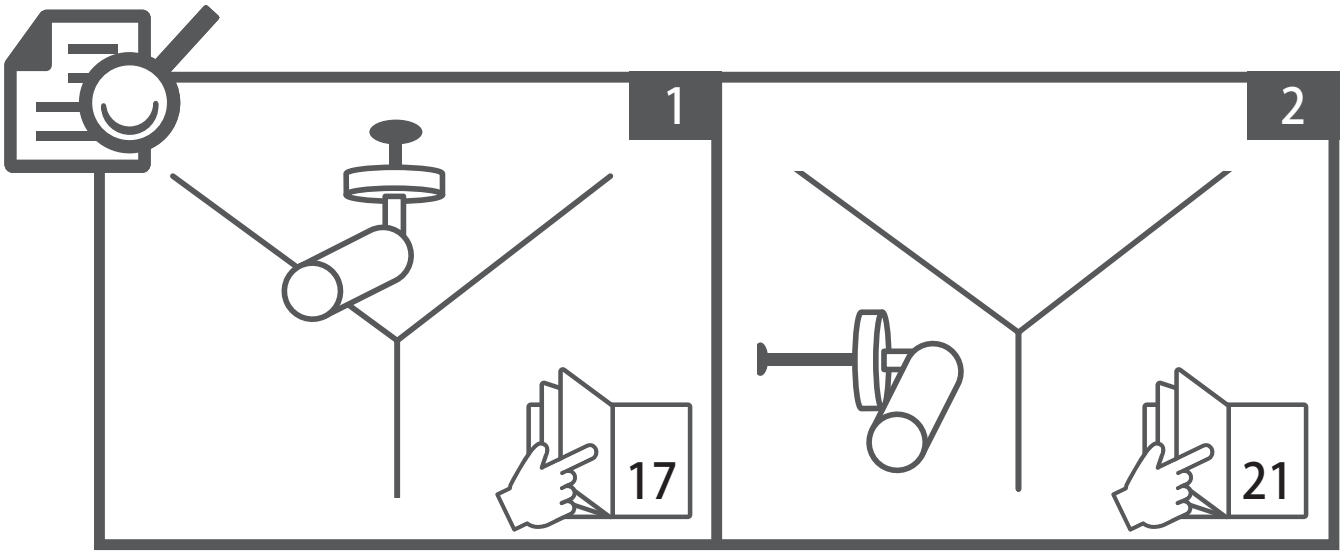
1
17
2
21

取付

1-1

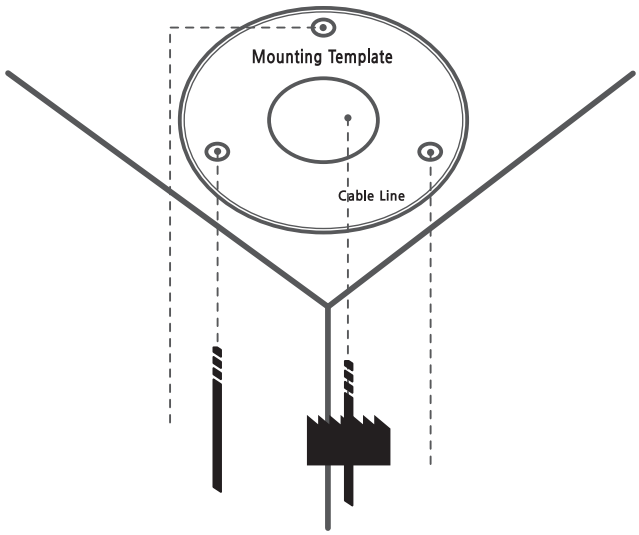

1-2

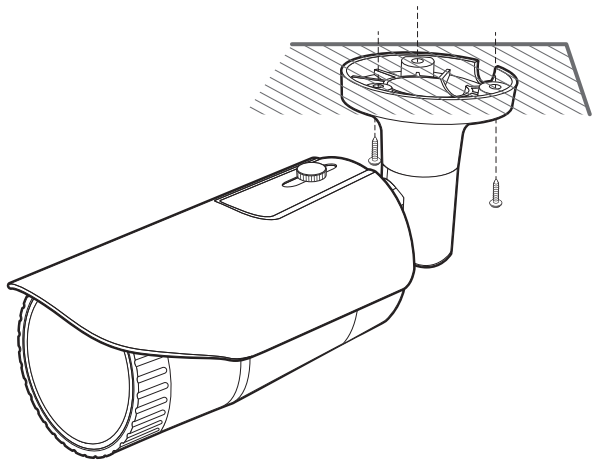

1-3

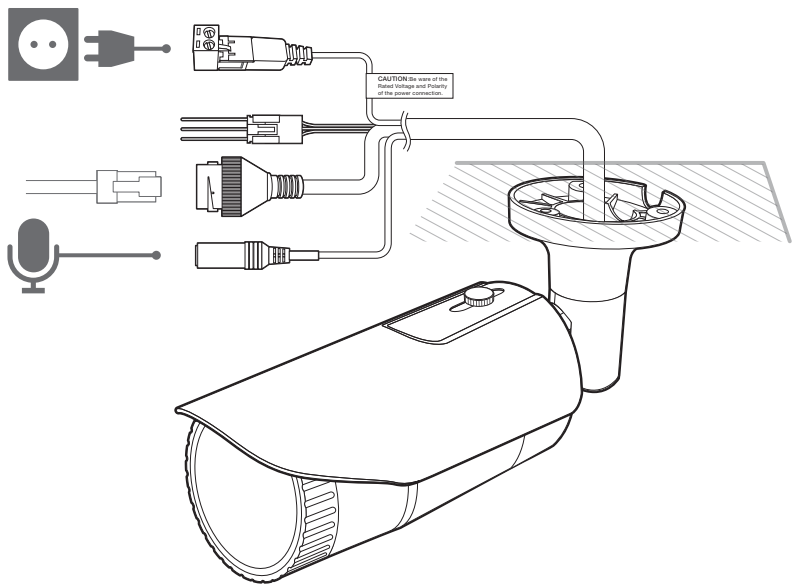
CAUTION:Be ware of the
Rated Voltage and Polarity
of the power connection.

1-4

IP
Installer
PDF
User
Manual
44

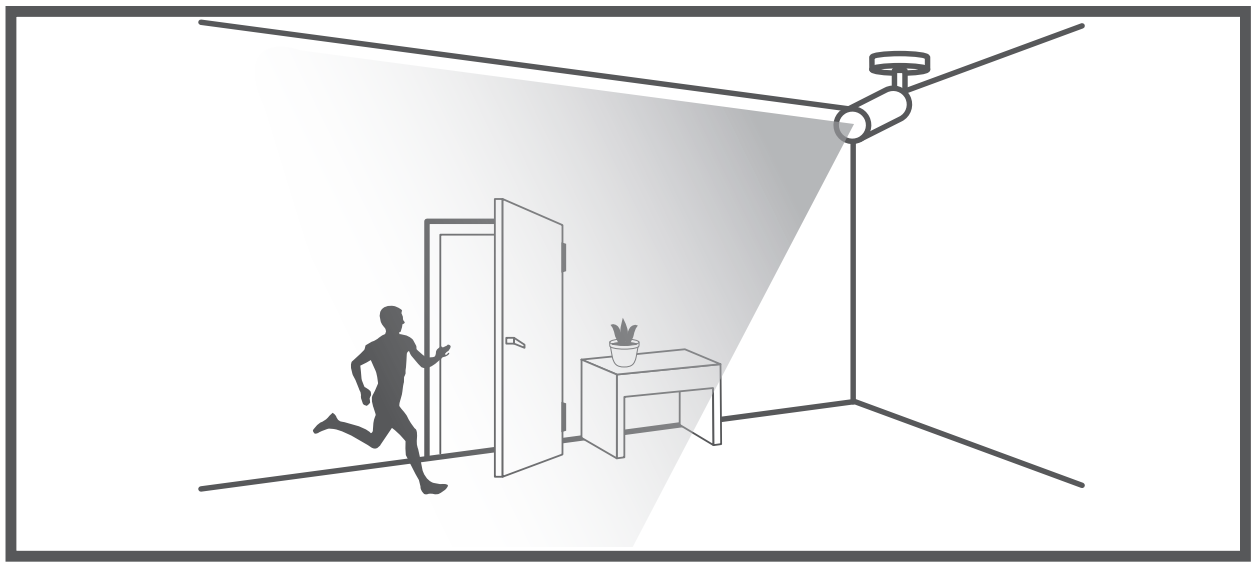

1-5

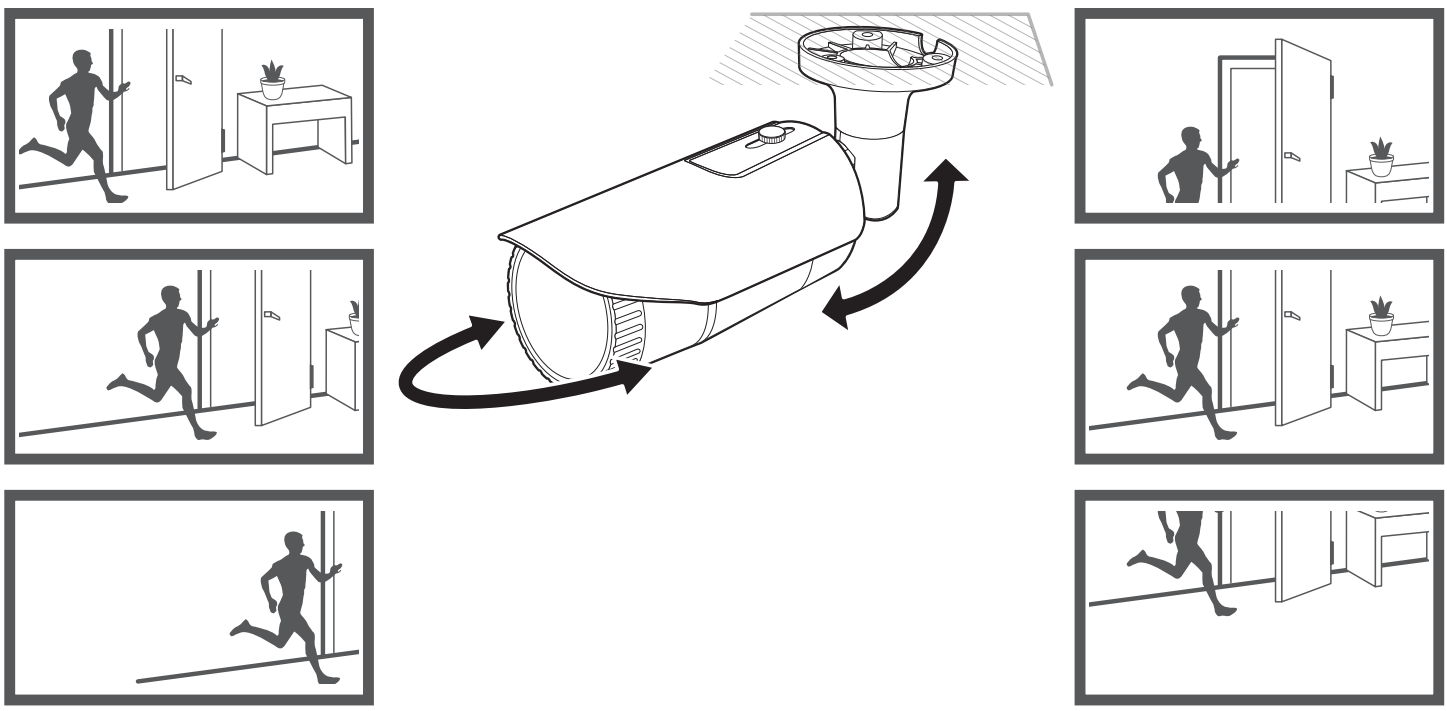

1-6

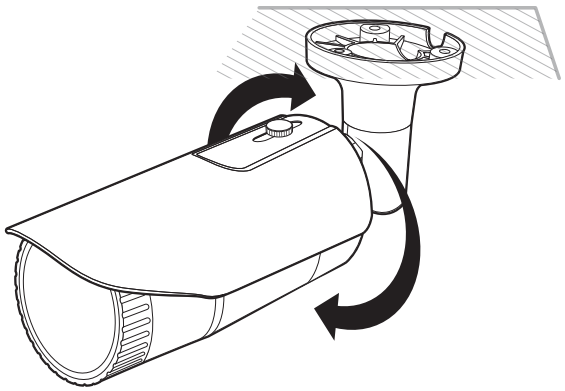

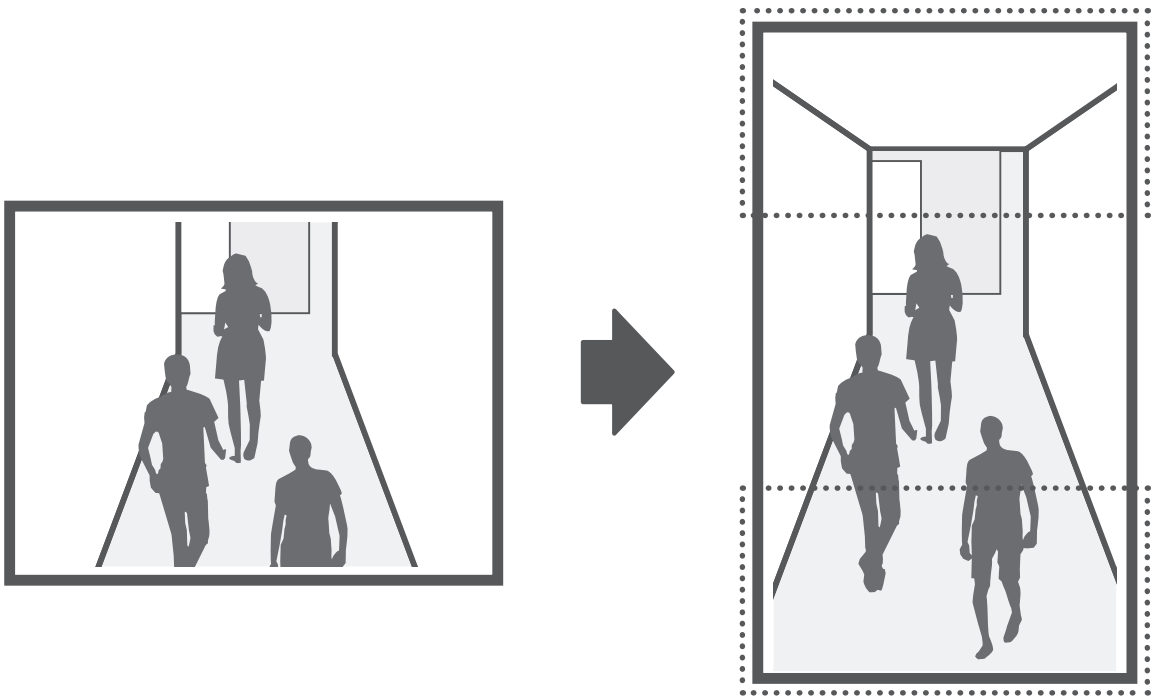

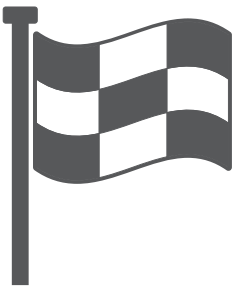

取付

2-1

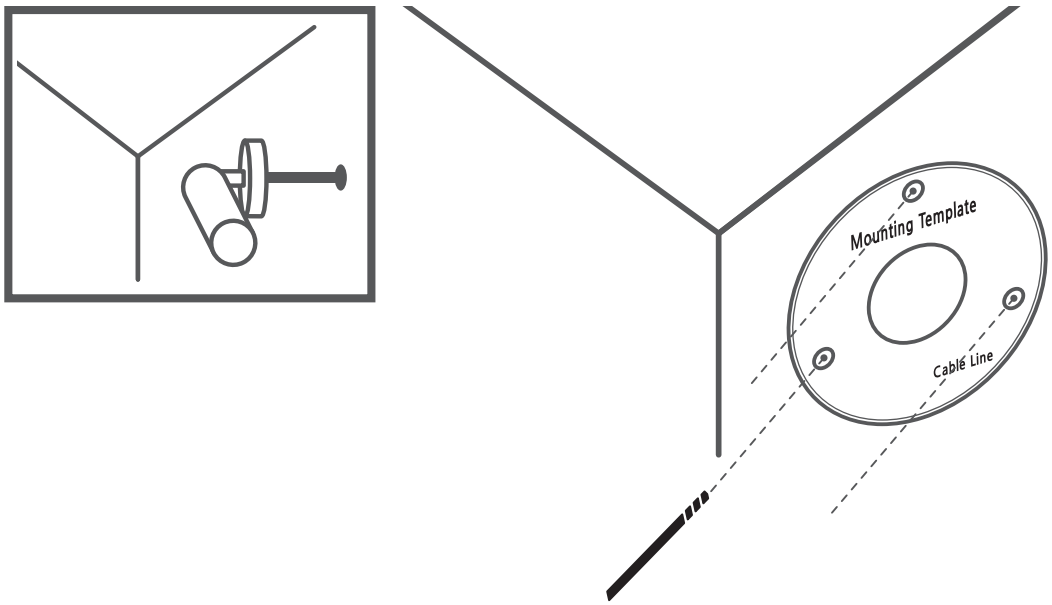

2-2

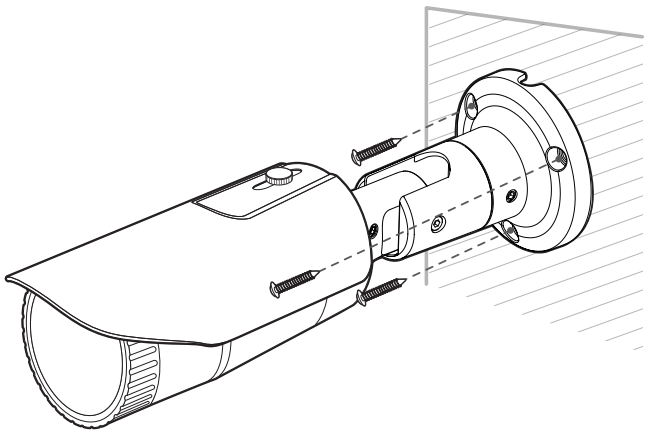

2-3

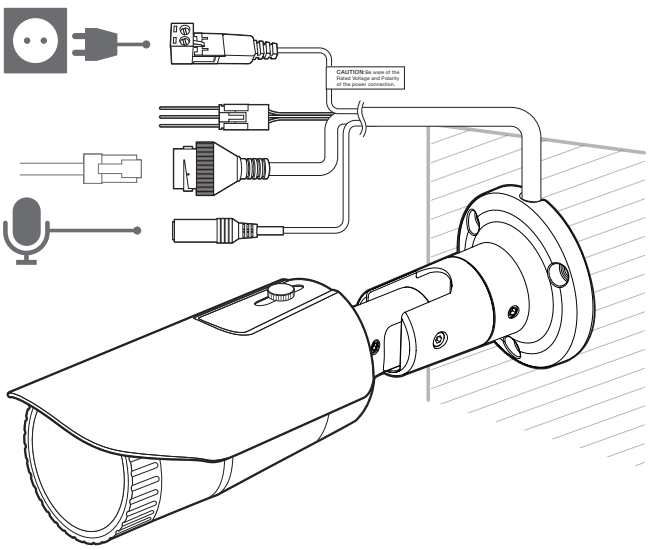
CAUTION:Be ware of the
Rated Voltage and Polarity
of the power connection.

2-4

IP
Installer
PDF
User
Manual
44

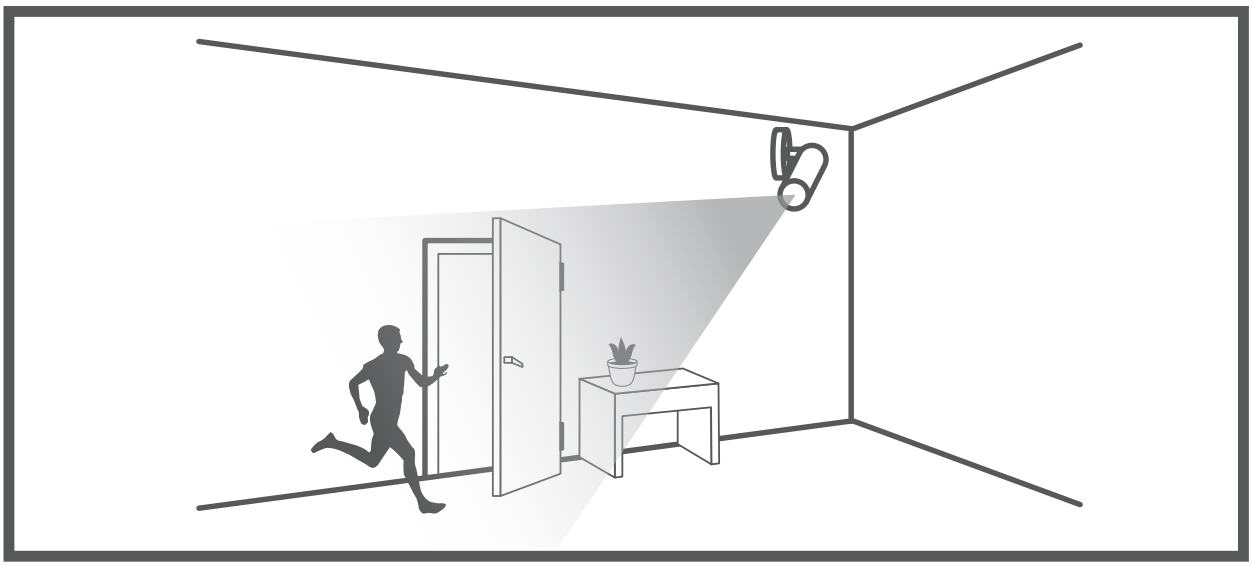

2-5

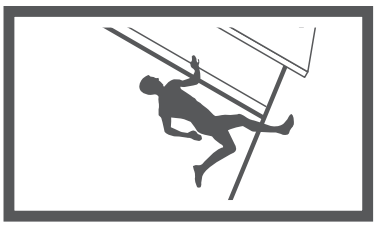

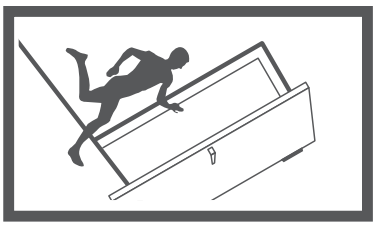

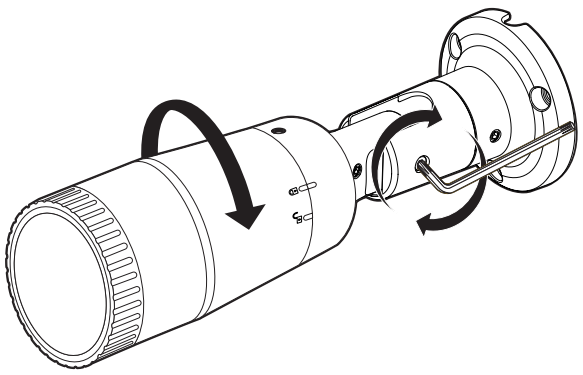

2-6

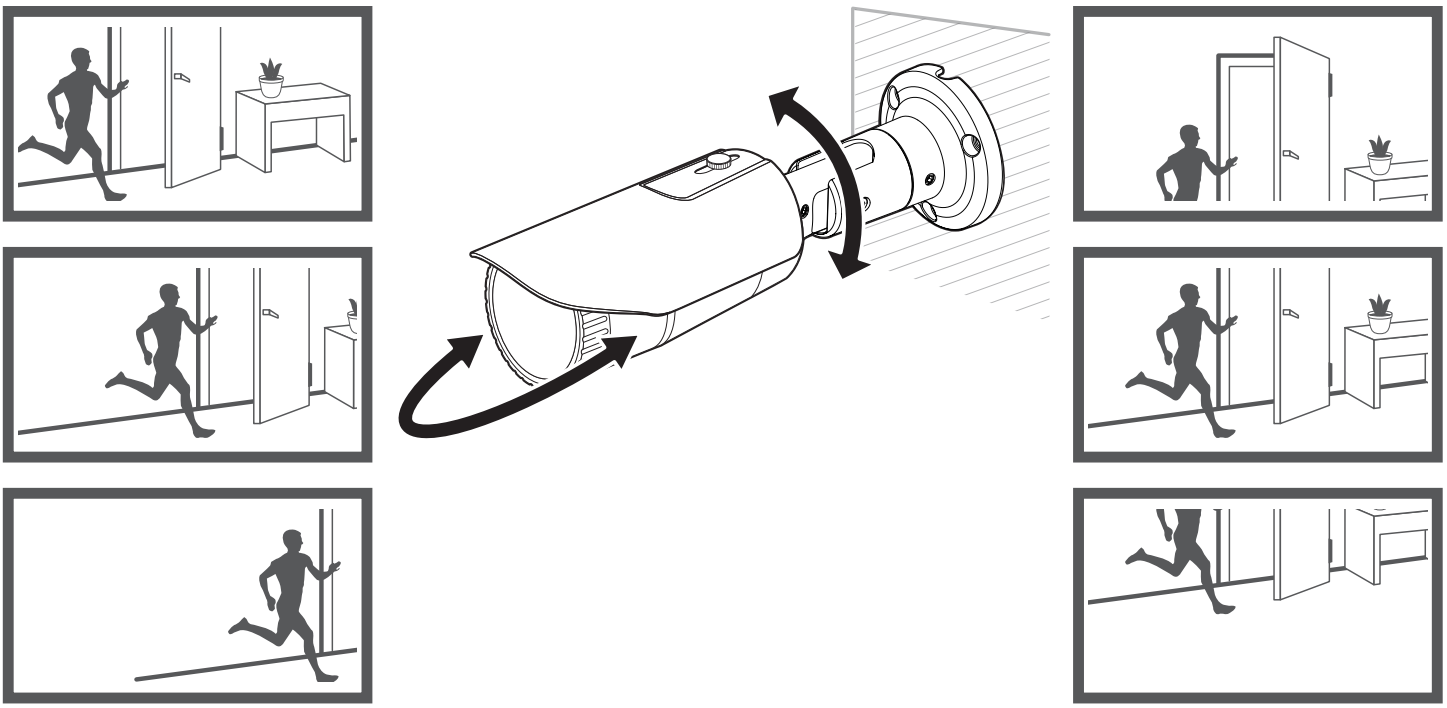

2-7

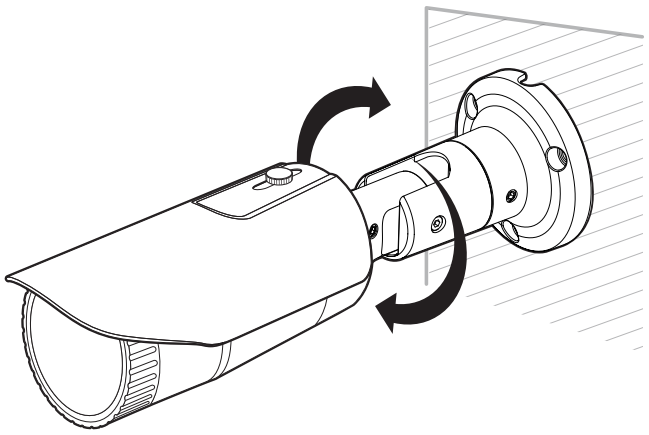

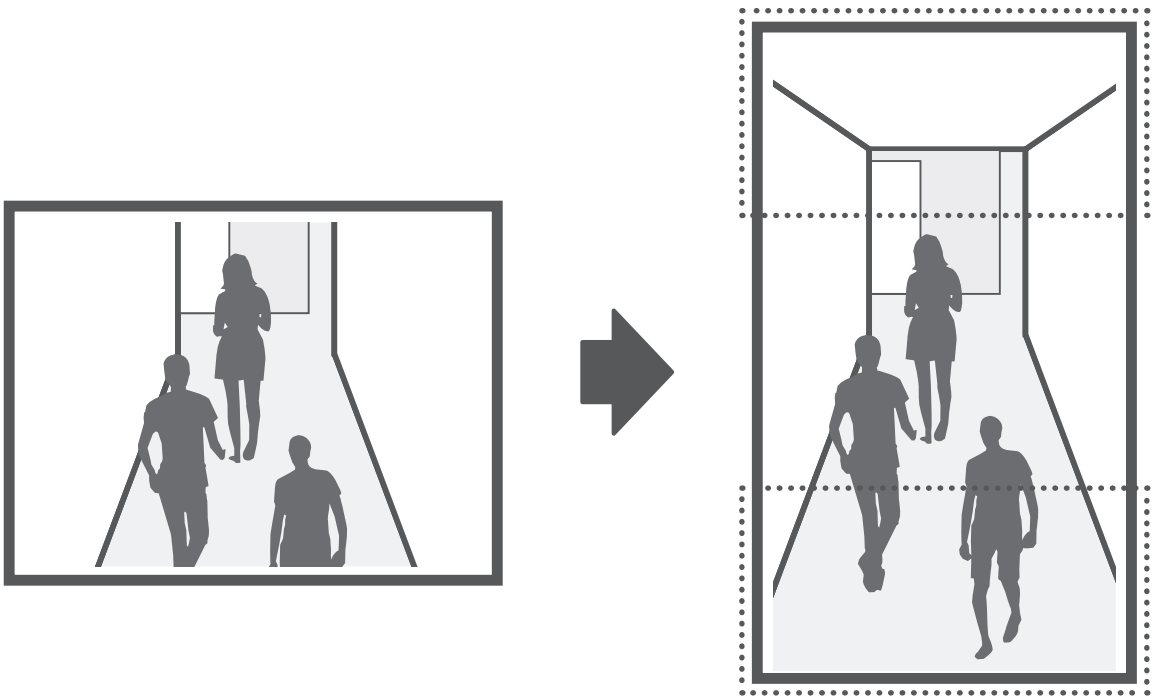

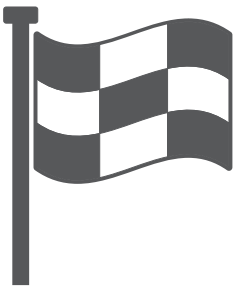

コンポーネント

販売国ごとに付属品が異なるため。

- QNV-6070R/7080R

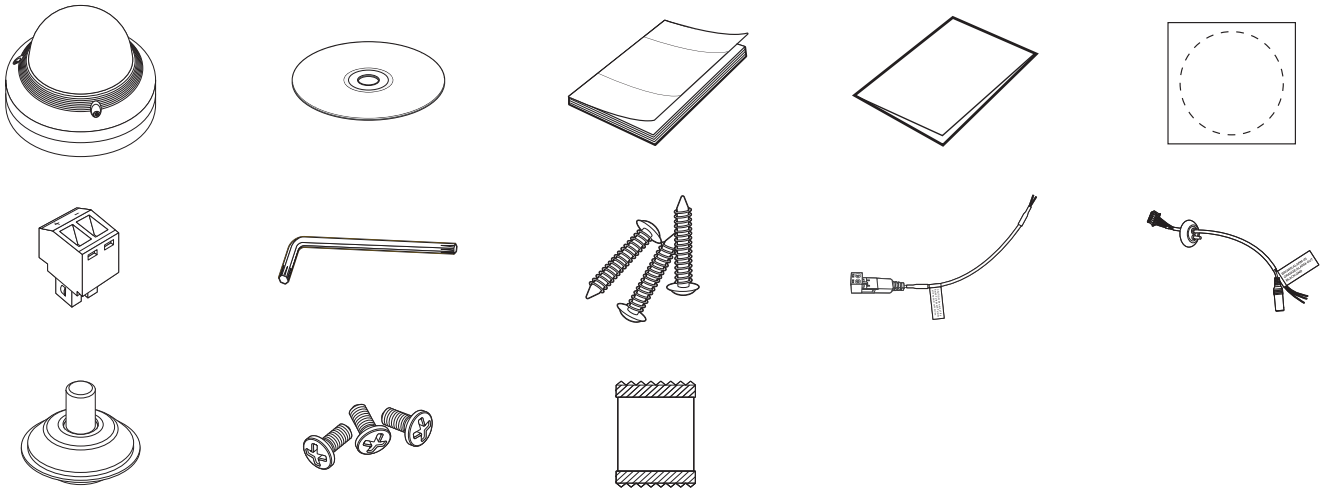

- 設定含まない : SDカード

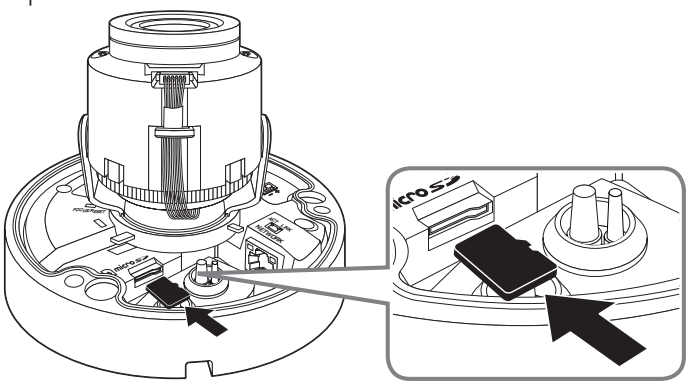

取付

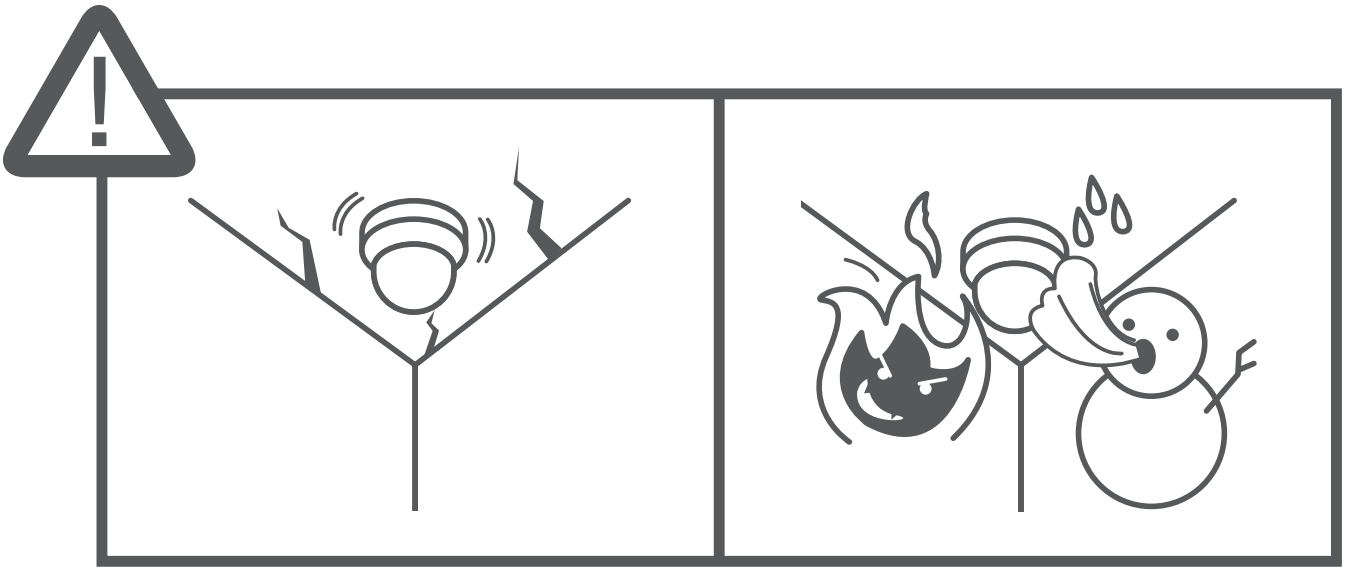

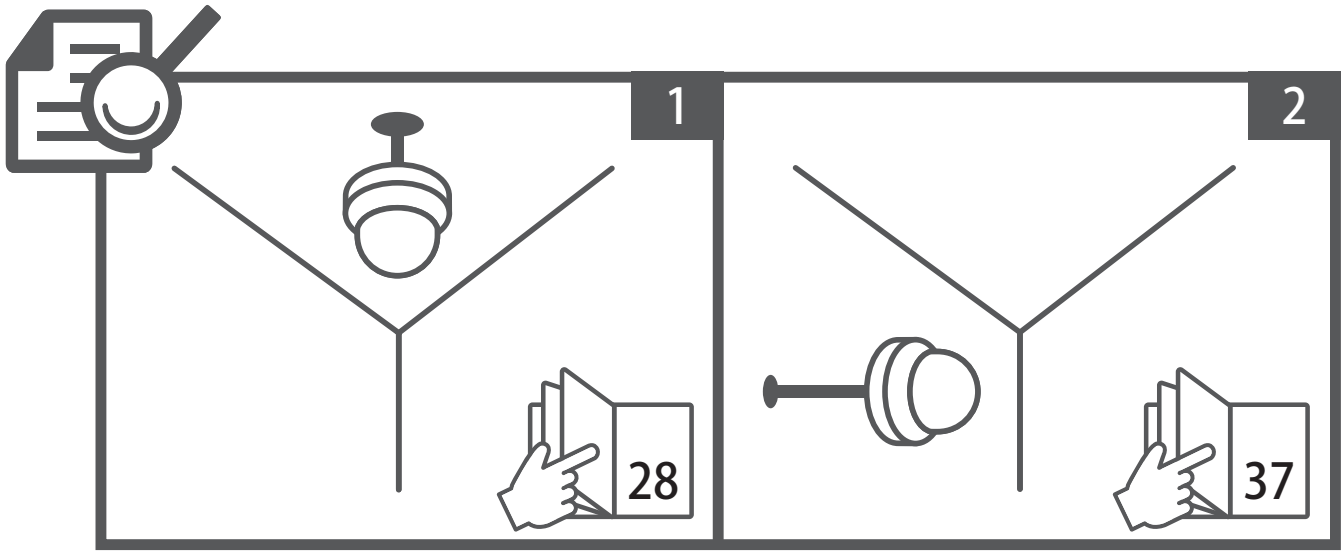

取付

1-1

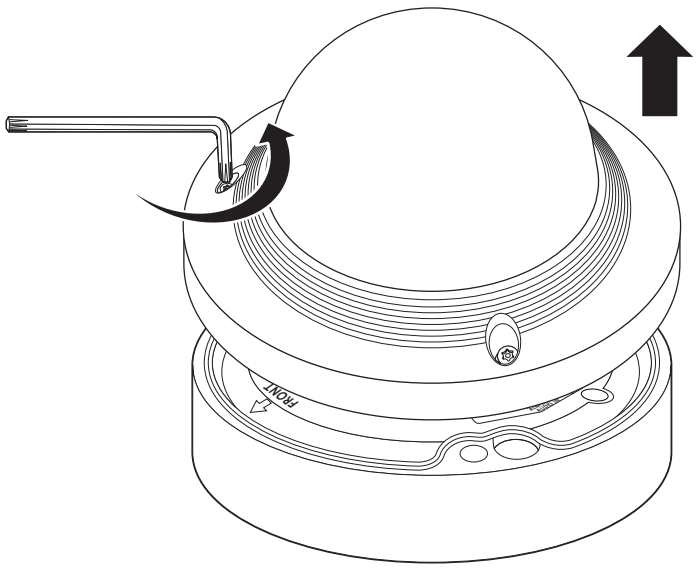

1-2

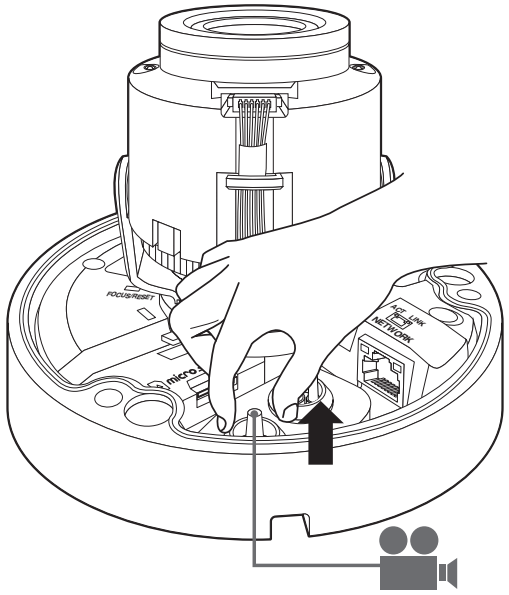

1-3

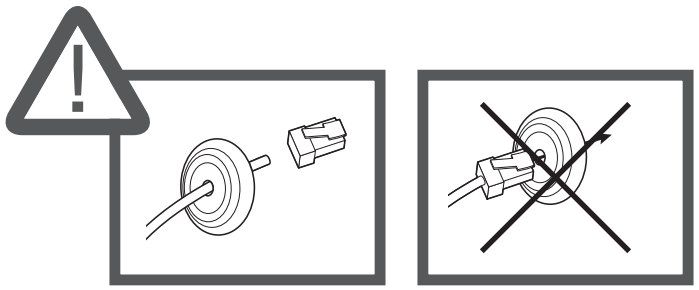

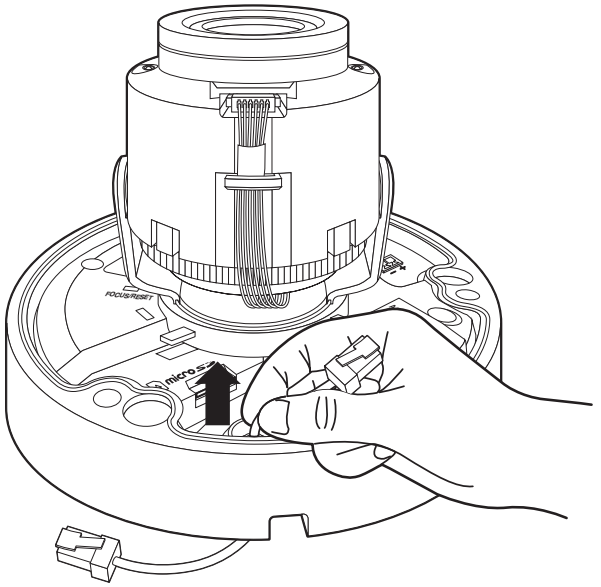

1-4

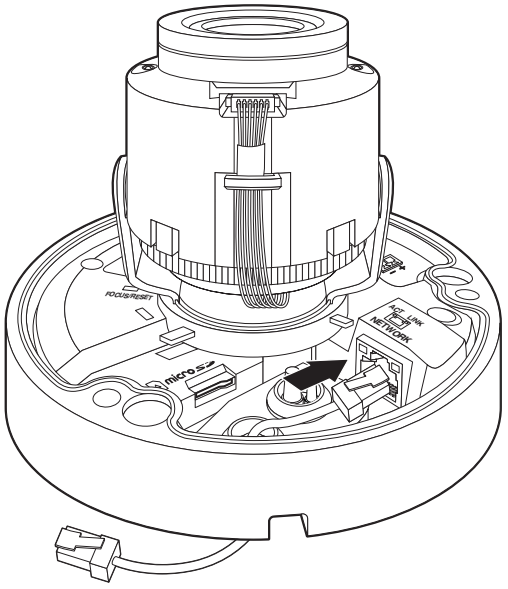

1-5

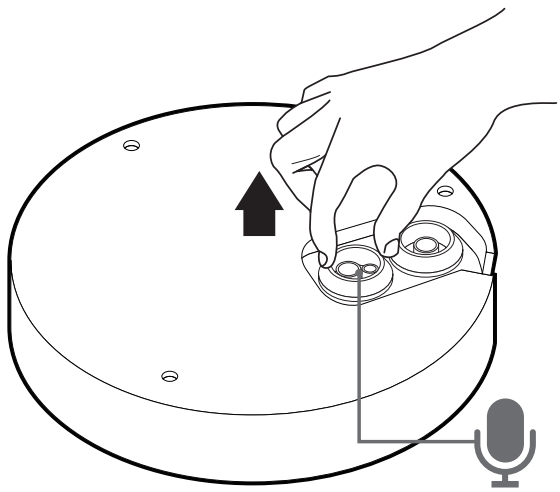

1-6

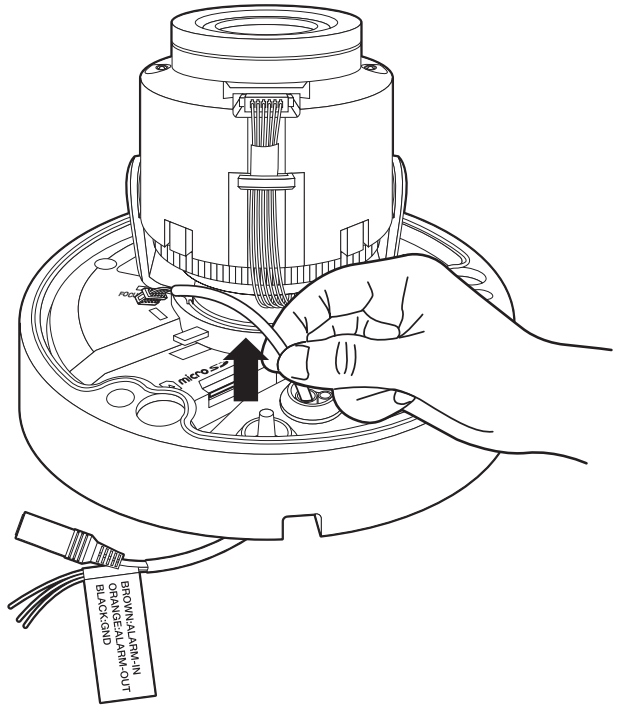

1-7

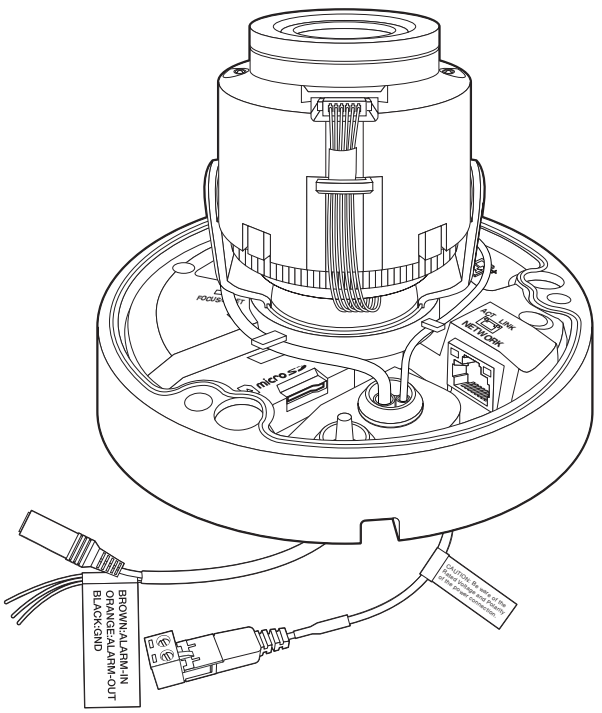
micro SD
Act
Link
NETWORK
BROWN:ALARM-IN
ORANGE:ALARM-OUT
BLACK:GND

1-8

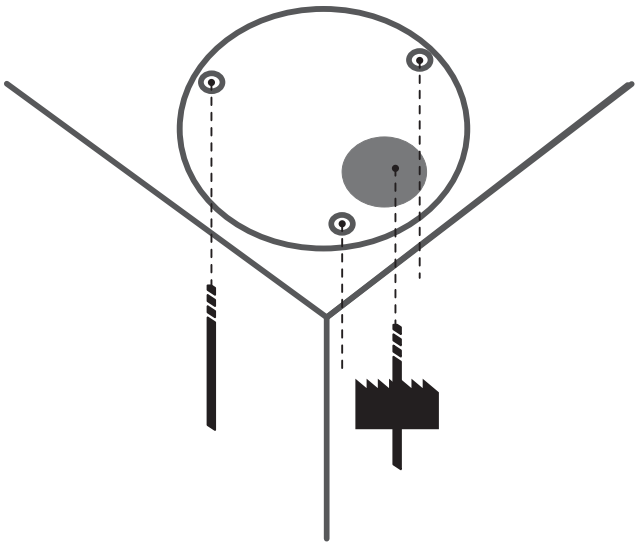

1-9

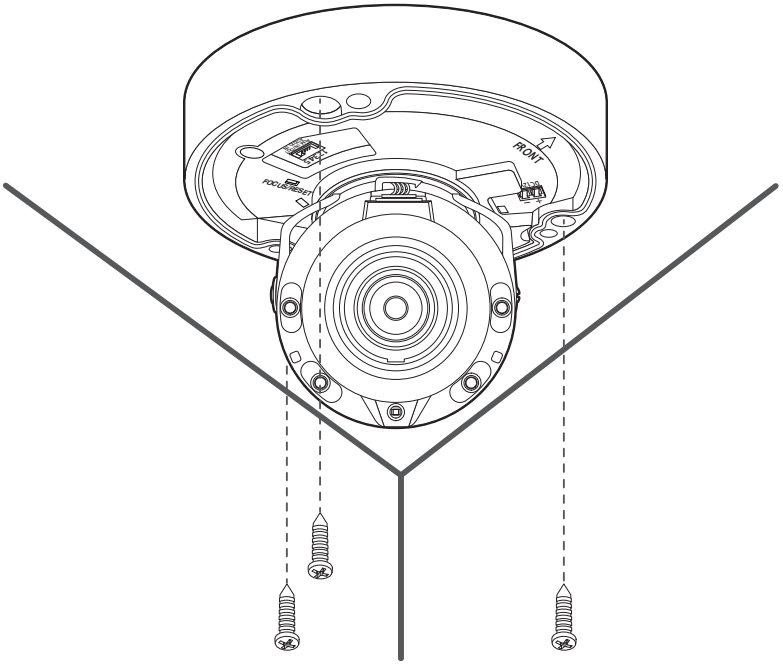

1-10

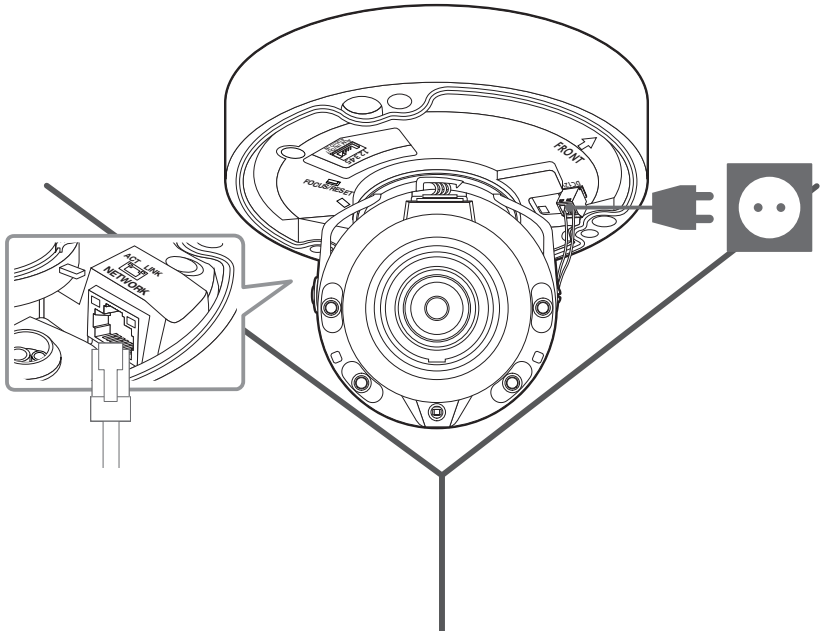

1-11

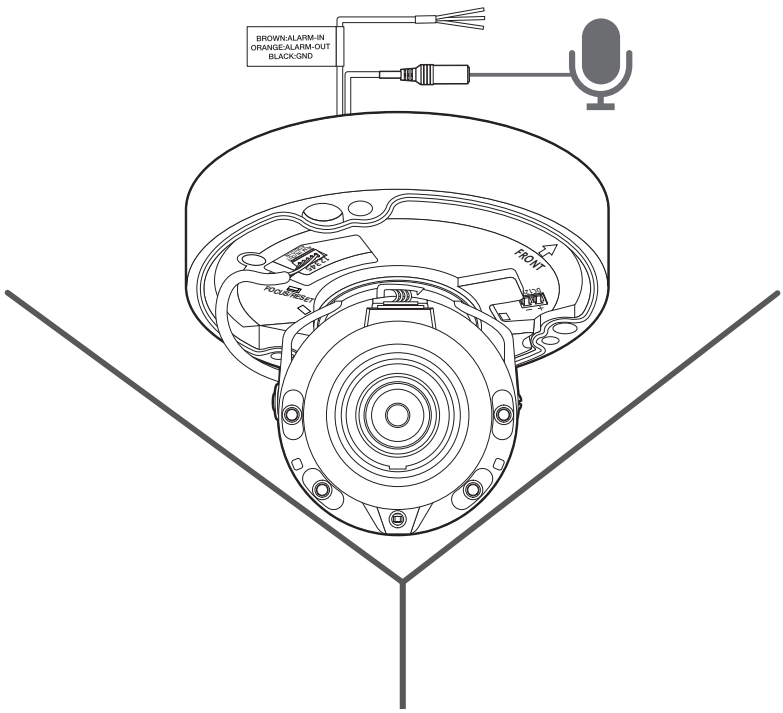
BROWN:ALARM-IN
ORANGE:ALARM-OUT
BLACK:GND
FRONT

1-12

IP
Installer
PDF
User
Manual
44

1-13

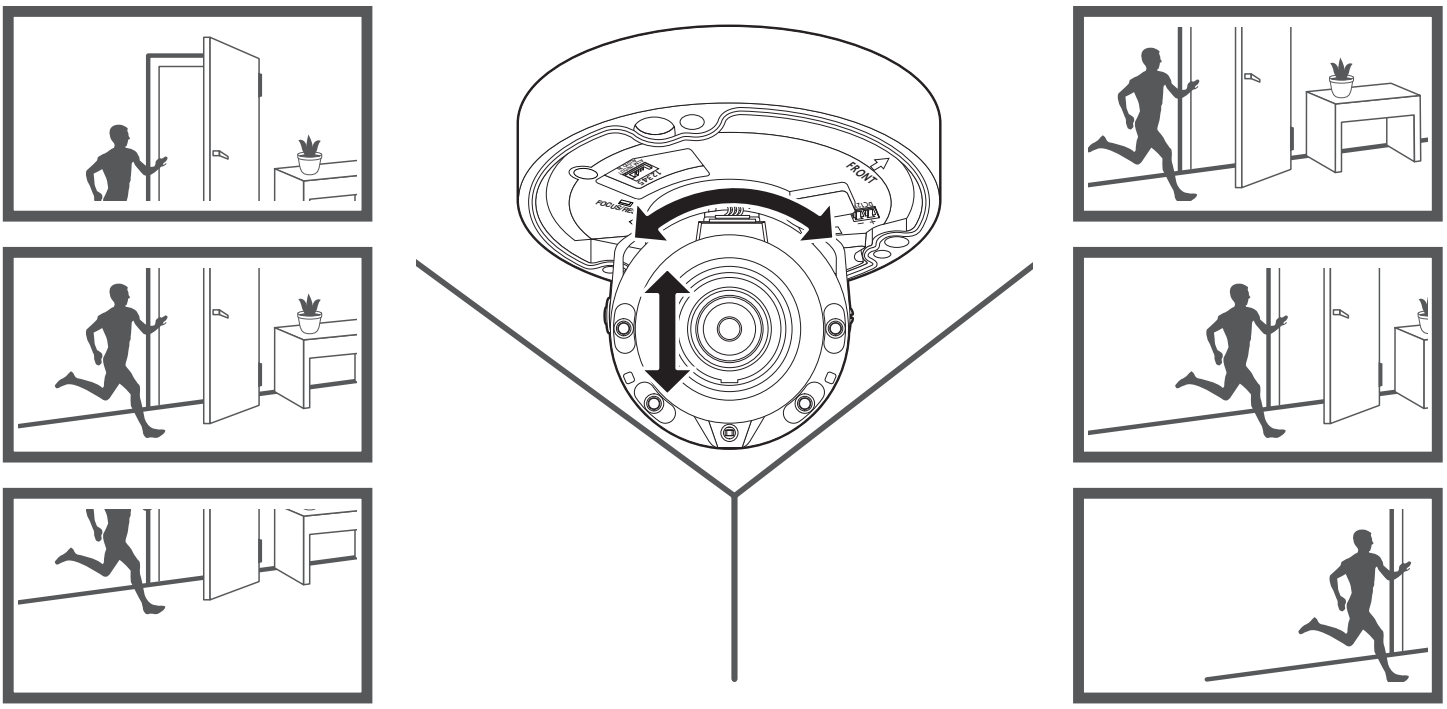

1-14

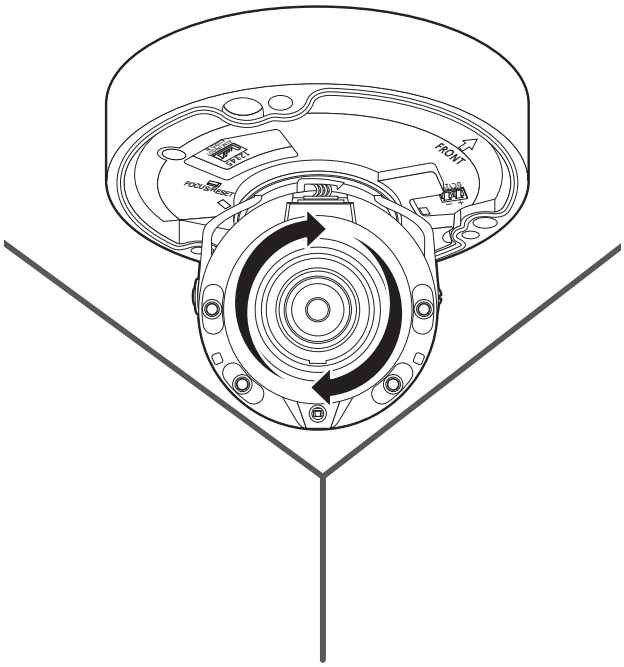

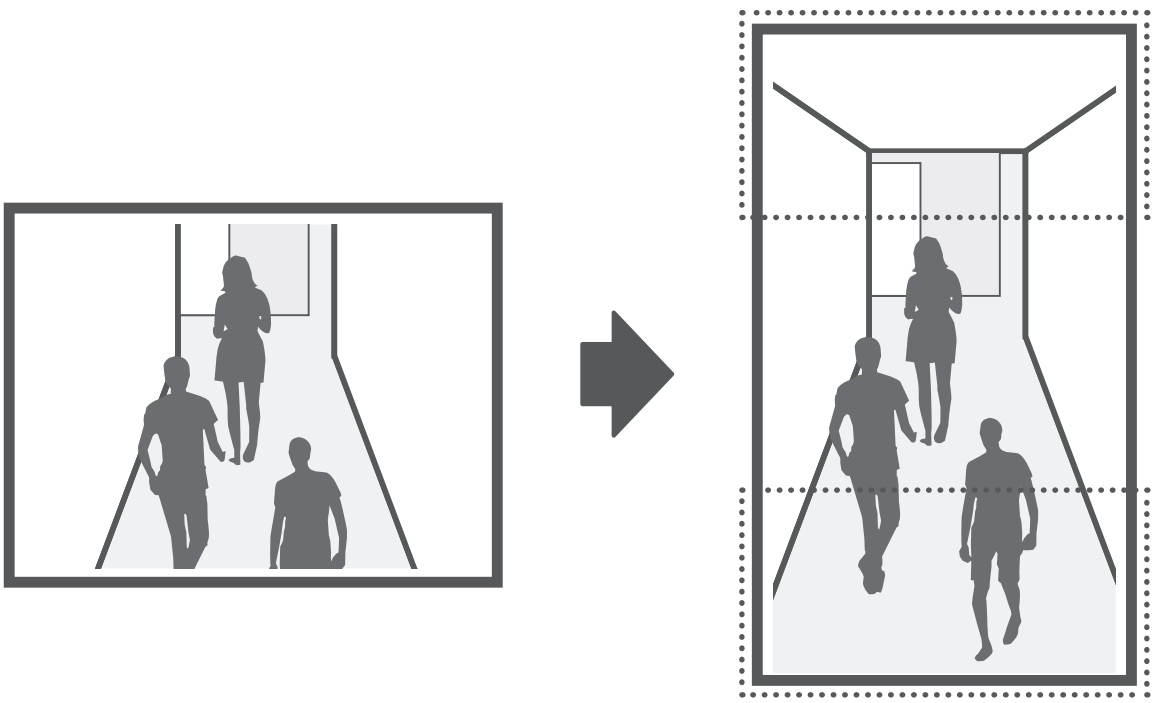

1-15

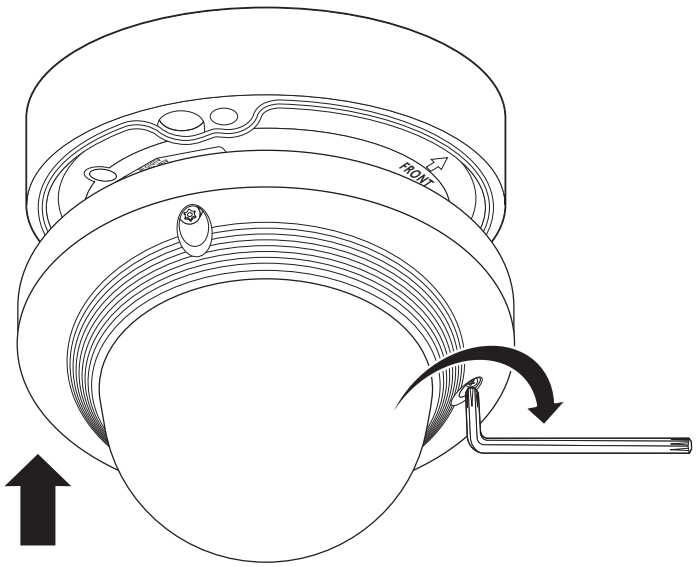

取付

2-1

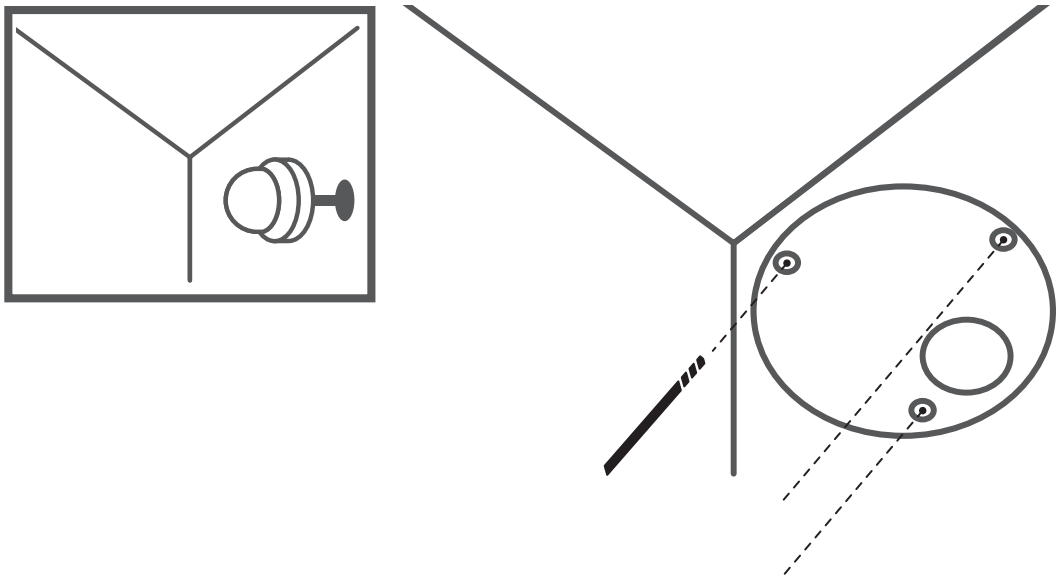

2-2

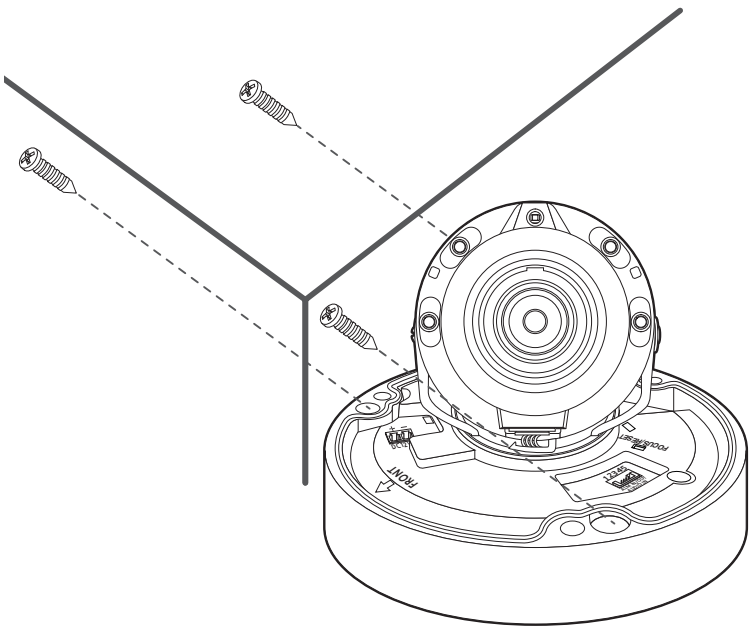

2-3

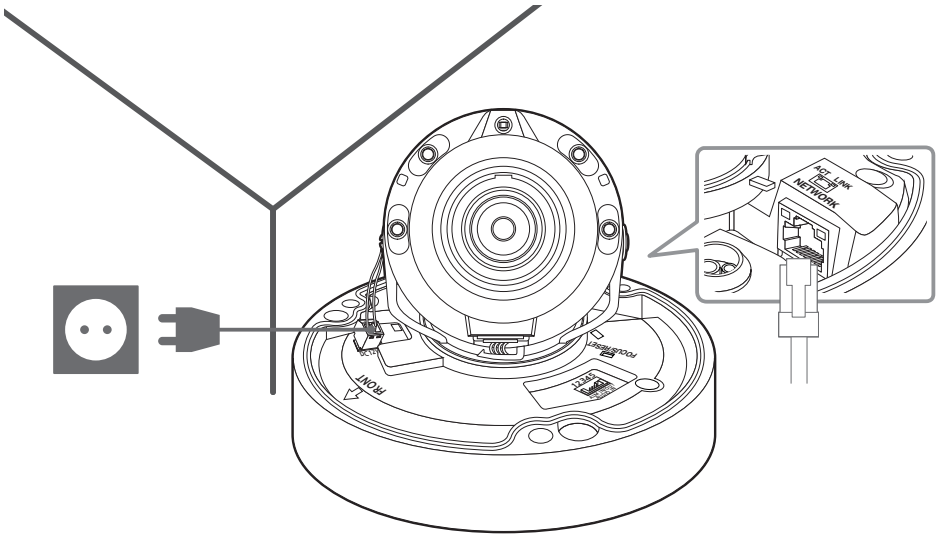
ACT Link
NETWORK
FRONT

2-4

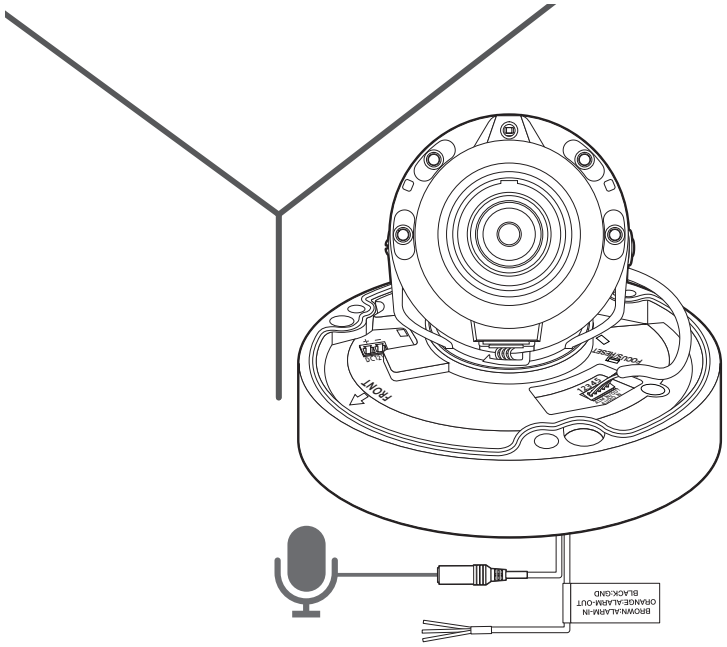
FRONT
BROWN:ALARM-IN
ORANGE:ALARM-OUT
BLACK:GND

2-5

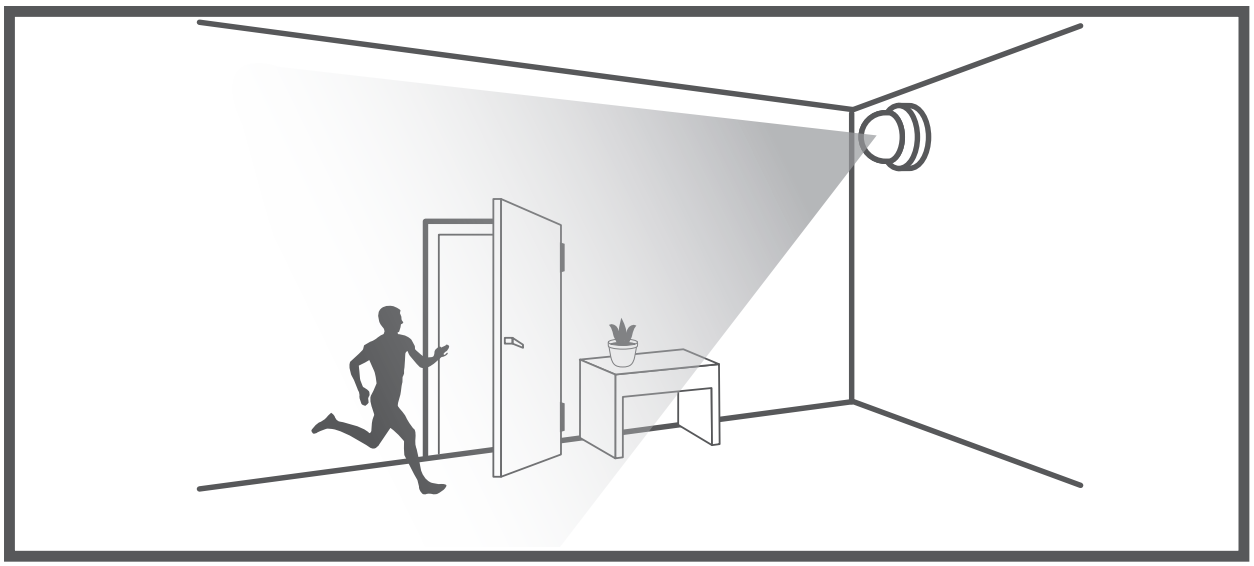

2-6

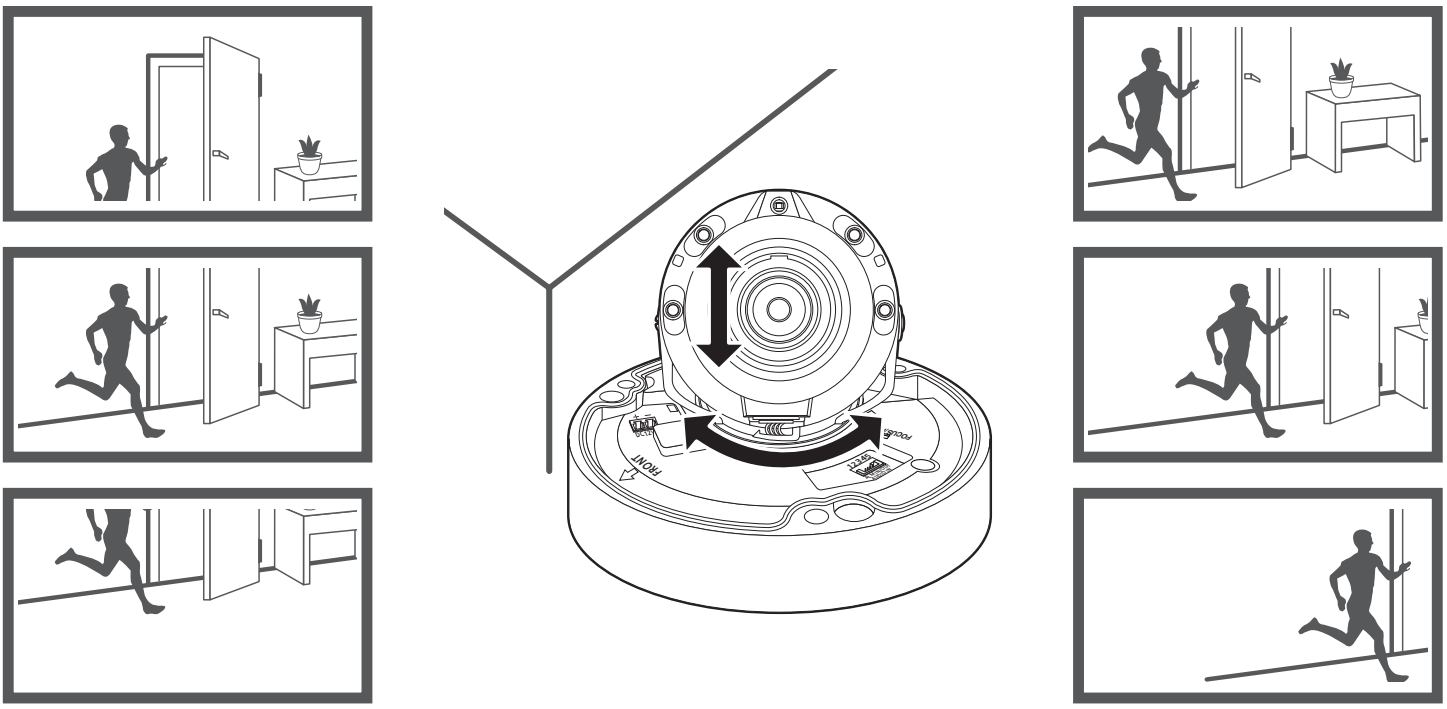

2-7

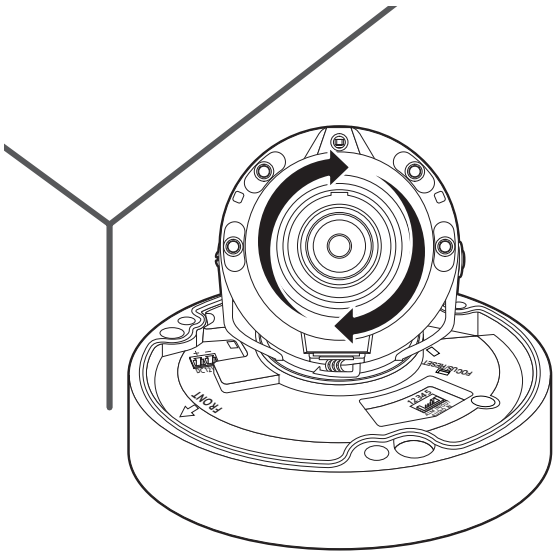

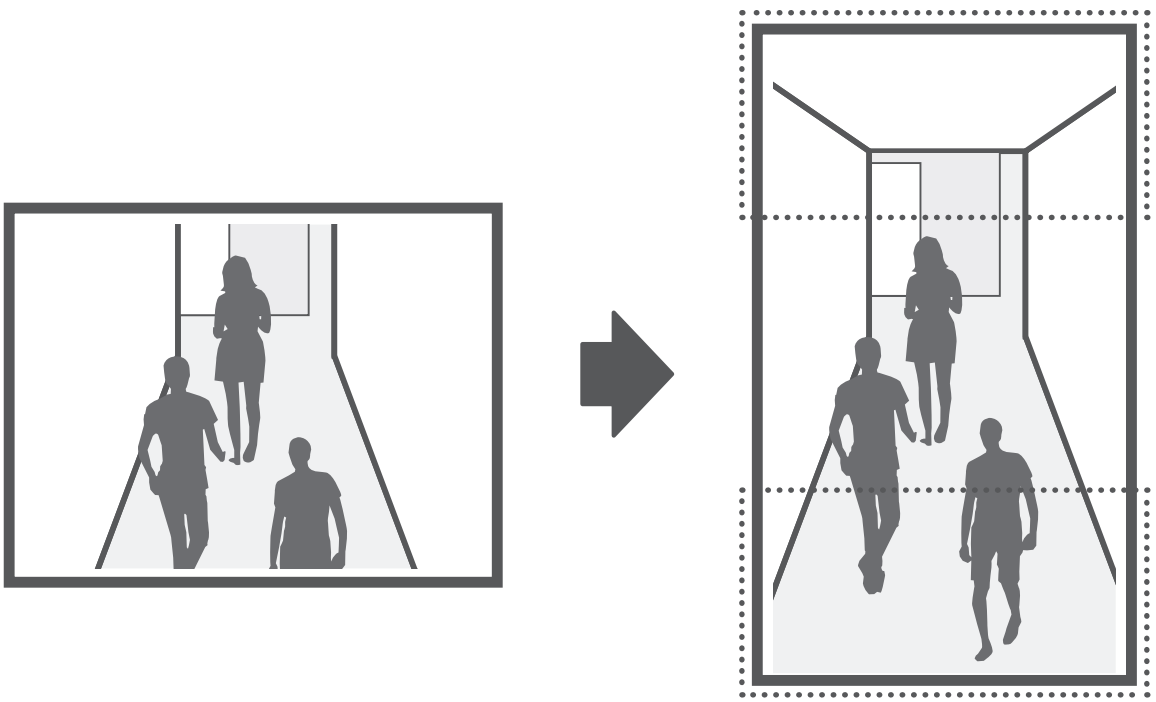

2-8

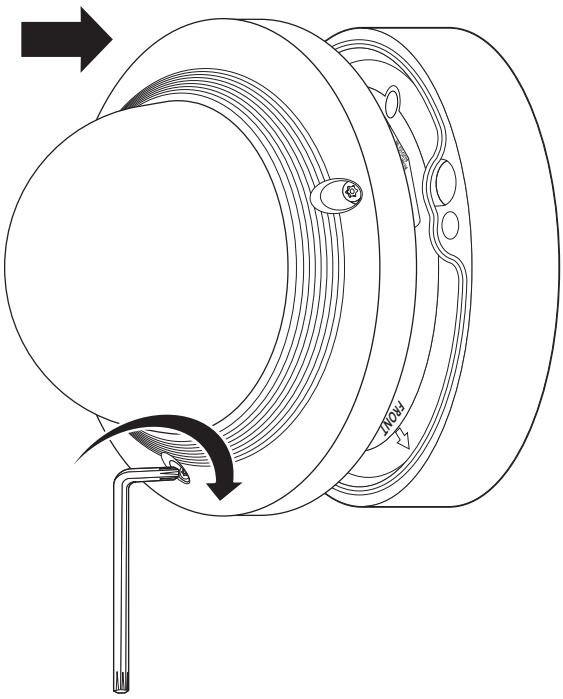

取付

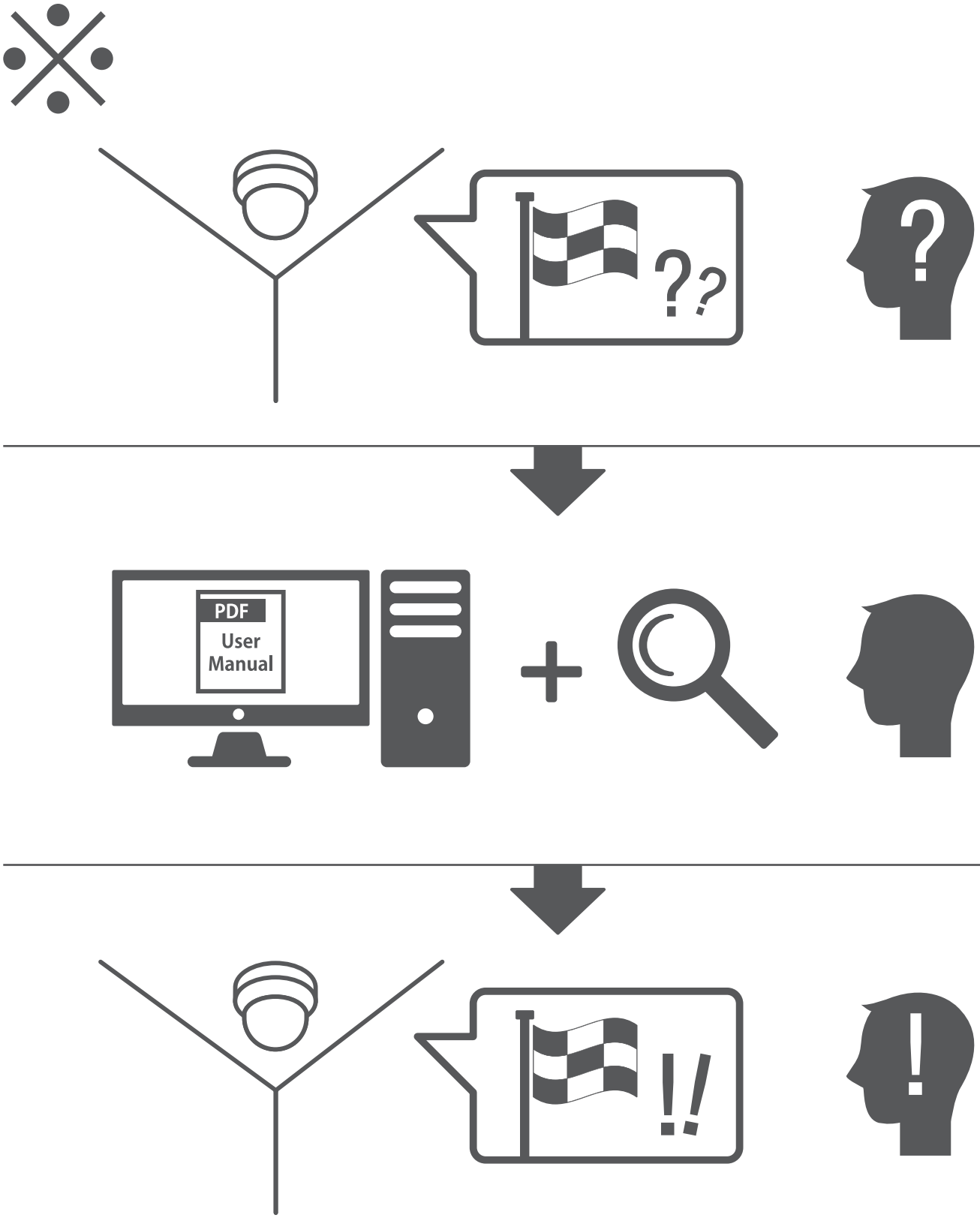

パスワード設定

本製品を初めて使用する場合、ログインパスワードを登録する必要があります。
"**パスワード変更**"ウィンドウが表示されましたら、新しいパスワードを入力します。

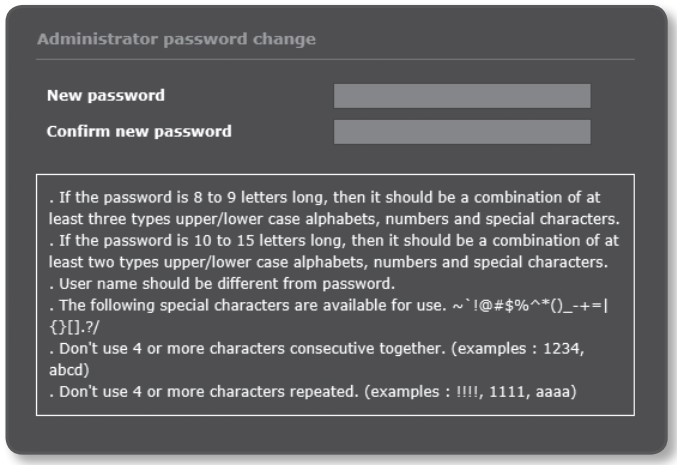

- 新しいパスワードが8～9桁の場合、以下のうち3種類以上を使用する必要があります： 大文字/小文字、数字、特殊文字。パスワードが10～15桁の場合、2種類以上を使用する必要があります。
  - 認められている特別文字： ~`!@#$%^*()_-+=|{}[].?/
- 安全性を高めるため、同じ文字を繰り返したり、キーボード上の連続した文字を入力したりするのはお勧めしません。
- パスワードをなくした場合、[**RESET**]を押して製品を初期化します。そのため、メモ帳を利用したり、記憶したりして、パスワードをなくさないようにしてください。

ログイン

カメラにアクセスするたびに、ログインウィンドウが表示されます。
ユーザーIDとパスワードを入力してカメラにアクセスします。

1. <**User Name**>入力ボックスに"**admin**"と入力します。
2. <**Password**>入力欄に入力します。
3. [**OK**]をクリックします。

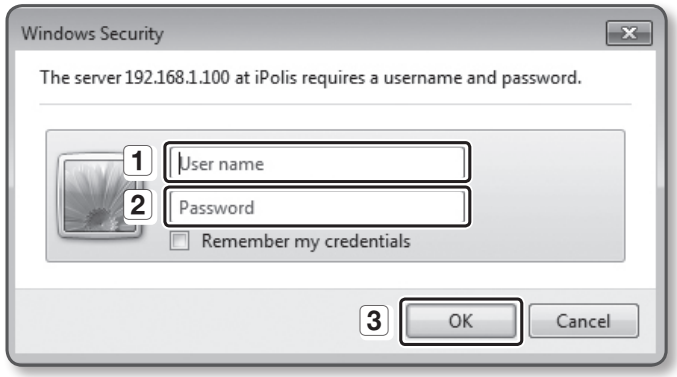

Hanwha Techwinでは環境保護のため、製品製造の全工程で環境に配慮しており、より環境に優しい製品をお客様にお届けするため数多くの措置を講じています。
エコマークは、環境に優しい製品を創り出すHanwha Techwinの意志を表すとともに、それらの製品が欧州RoHS指令に準拠していることを示しています。

Head Office
6, Pangyo-ro 319 beon-gil, Bundang-gu, Seongnam-si,
Gyeonggi-do, 463-400 Rep. of KOREA
Tel : +82.70.7147.8753 Fax : +82.31.8018.3740
http://hanwha-security.com

Hanwha Techwin America
500 Frank W. Burr Blvd. Suite 43 Teaneck, NJ 07666
Toll Free : +1.877.213.1222 Direct : +1.201.325.6920
Fax : +1.201.373.0124
www.hanwha-security.com

Hanwha Techwin Europe
Heriot House, Heriot Road, Chertsey, Surrey, KT16 9DT, United Kingdom
Tel : +44.1932.57.8100 Fax : +44.1932.57.8101
www.hanwha-security.eu

Hanwha Techwin(Tianjin) Co.Ltd
No.11, Weiliu Rd., Micro-Electronic Industrial Park, Jingang Road Tianjin 300385, China
Tel : +86.22.2388.7788
www.hanwha-security.cn

Hanwha Techwin Middle East FZE
JAFZA View 18, 20th floor, office 2001, 2002, 2003, Downtown Jebel Ali,
Dubai, United Arab Emirates
http://hanwha-security.com

Hanwha
Techwin